AVERS

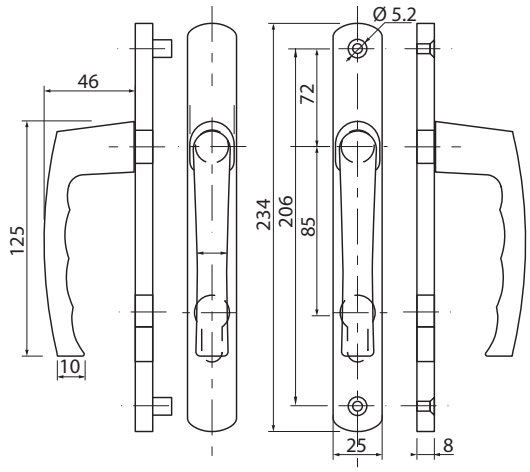

Ru РУЧКИ НА ПЛАНКЕ HP-85.7205

Назначение и общие характеристики

Ручки дверные фалевые на планке предназначены для комплектации врезного цилиндрового замка. Межосевое расстояние ручек 85 мм. в зависимости от модели. Цвет ручки и модель указаны на упаковке.

Комплектность поставки 2. Квадрат 1 шт.
1. Ручки на планке 2 шт. 3. Комплект крепежа 1 шт.

Все изображения ручек и планок в паспорте унифицированы и могут отличаться от внешнего вида реальных изделий.

Условия эксплуатации

Не использовать для чистки абразивные материалы и растворители. Изготовитель оставляет за собой право без предварительного уведомления вносить изменения в конструкцию, технические характеристики, внешний вид и комплектность товара, не изменяющие его потребительских свойств.

En HP-85.7205 HANDLES ON PLATE

Purpose and general specifications

The door lever handles are designed to fit with the mortise cylinder lock. The center distance of the handle is 85 mm depending on the model. The colour and model of the handle is specified on the packaging.

Scope of delivery 2. Spindle 1 pcs.
1. Handle on plate 2 pcs. 3. Fixing kit 1 pcs.

All images of handles and strike plates in the data sheet are unified and may differ from the appearance of real products.

Operating conditions

Do not use abrasive materials and solvents for cleaning. The manufacturer reserves the right to change the design, specifications, appearance and scope of supply of a product, which do not change its consumer properties, without prior notice.

Ua РУЧКИ НА ПЛАНЦІ HP-85.7205

Призначення та загальні характеристики

Ручки дверні фальові на планці призначені для комплектації врізного циліндрового замку. Міжосьова відстань ручок 85 мм залежно від моделі. Колір ручки та модель вказані на упаковці.

Комплектність поставки 2. Квадрат 1 шт.
1. Ручки на планці 2 шт. 3. Комплект кріплення 1 шт.

Усі зображення ручок та планок у паспорті уніфіковані та можуть відрізнятися від зовнішнього вигляду реальних виробів.

Умови експлуатації

Не використовувати для чищення абразивні матеріали та розчинники. Виробник залишає за собою право без попереднього повідомлення вносити зміни до конструкції, технічних характеристик, зовнішнього вигляду та комплектності товару, що не змінюють його споживчих властивостей.

By РУЧКІ НА ПЛАНЦЫ HP-85.7205

Прызначэнне і агульныя характарыстыкі

Ручкі дзвярныя фалевыя на планцы прызначаны для камплектацыі ўразнога цыліндравага замка. Міжвосевая адлегласць ручак 85 мм. у залежнасці ад мадэлі. Колер ручкі і мадэль пазначаны на пакаванні.

Камплектнасць пастаўкі 2. Квадрат 1 адз.
1. Ручкі на планцы 2 адз. 3. Камплект крапяжу 1 адз.

Усе малюнкі клямак і планак у пашпарце ўніфікаваныя і могуць адрозніваца ад вонкавага выгляду рэальных вырабаў.

Умовы эксплуатацыі

Не выкарыстоўваць для чысткі абразіўныя матэрыялы і растваральнікі. Вытворца пакідае за сабой права без папярэдняга апавяшчэння ўносіць змены ў канструкцыю, тэхнічныя характарыстыкі, знешні выгляд і камплектнасць тавару, якія не змяняюць яго спажывецкіх уласцівасцяў.

Kz ТАҚТАЙШАДАҒЫ ТҰТҚАЛАР HP-85.7205

Пайдалану мақсаты мен жалпы сипаттамалары

Тақтайшадағы басып ашылатын есік тұтқалары цилиндрлі ойма құлыпты жиынтықтауға арналған. Тұтқалардың осьаралық қашықтығы модельге байланысты 85 мм. Тұтқалардың түсі мен моделі қаптамада көрсетілген.

Жеткізу жиынтықтылығы 2. Шаршы 1 дана
1. Тақтайшадағы тұтқалар 2 дана 3. Нығайтқыш жиынтығы 1 дана

Төлқұжаттағы тұтқалар мен тақтайшалардың барлық кескіндері біртұтас және нақты өнімдердің сыртқы түрінен ерекшеленуі мүмкін.

Пайдалану шарттары

Тазалау үшін абразивті материалдарды немесе еріткіштерді пайдаланбаңыз. Өндіруші алдын ала ескертусіз тауардың құрылымына, техникалық сипаттамаларына, сыртқы түріне және жиынтықтылығына оның тұтынушылық қасиеттерін өзгертпейтін өзгерістер енгізу құқығына ие.

Uz PLANKALI TUTQICHLAR HP-85.7205

Belgilangan maqsadi va umumiy xususiyatlari

Lo'kidonli plankali eshik tutqichlari o'yma silindrli qulf to'plami uchun mo'ljallangan. Modeliga bog'liq ravishda markaz masofasi 85 mm bo'ladi. Tutqichning rangi va modeli qadoqda ko'rsatilgan.

Yetkazib beriluvchi to'plam 2. Kvadrat 1 dona
1. Plankali tutqichlar 2 dona 3. Mahkamlash to'plami 1 dona

Pasportdagi tutqichlar va plankalarning barcha tasvirlari unifikatsiyalashtirilgan va haqiqiy mahsulotlarning tashqi ko'rinishidan farq qilishi mumkin.

Foydalanish shartlari

Tozalash uchun abraziv materiallar yoki erituvchilardan foydalanmang. Ishlab chiqaruvchi, oldindan ogohlantirmasdan, tovarlarning tuzilishiga, texnik xususiyatlariga, tashqi ko'rinishiga va to'plamiga o'zgartirishlar kiritish huquqini o'zida saqlab qoladi, bu uning iste'mol xususiyatlarini o'zgartirmaydi.

Az HP-85.7205 PLANKADA TUTACAQLAR

Təyinatı və ümumi xarakteristikaları

Plankada saplı qapı tutacaqları keçirmə kilidinin komplektləşdirməsi üçün nəzərdə tutulmuşdur. Modelindən asılı olaraq tutacaqların oxlararası məsafəsi 85 mm-dir. Tutacağın rəngi və modeli qablaşdırmanın üzərində qeyd olunmuşdur.

Tədarük komplekti 2. Kvadrat 1 ədəd
1. Plankada tutacaqlar 2 ədəd 3. Bərkitmə dəsti 1 ədəd

Tutacaqların və plankaların pasportdakı bütün təsvirləri unifikasiya edilib və real məmulatların xarici görünüşündən fərqli ola bilər.

İstifadə şərtləri

Təmizləmək üçün abraziv materiallar və həlledicilərdən istifadə etməyin. İstehsalçı, qabaqcadan xəbərdarlıq etmədən, malın konstruksiyasına, texniki xarakteristikalarına, zahiri görünüşünə və komplektliyinə onun istehlak xassələrini dəyişdirməyən dəyişiklikləri etmək hüququnu özündə saxlayır.

Md MÂNERE PE BARĂ HP-85.7205

Destinația și caracteristicile generale

Mânerele ușilor de pe o bară sunt proiectate pentru a completa o încuietoare cu pârghie mortise cilindrică. Distanța centrală a mânerelor este de 85 mm. în funcție de model. Culoarea mânerului și a modelului sunt indicate pe ambalaj.

Completitudinea livrării 2. Pătrat 1 buc.
1. Mânerele pe bare 2 buc. 3. Set de elemente de fixare 1 buc.

Toate imaginile mânerelor și barelor din pașaport sunt unificate și pot diferi de aspectul produselor reale.

Condiții de exploatare

Nu folosiți materiale abrazive și solvenți pentru curățare. Producătorul își rezervă dreptul, fără notificare prealabilă, de a aduce modificări designului, caracteristicilor tehnice, aspectului și completității produsului, care nu modifică proprietățile consumatorului.

Am ԲՌՆԱԿԿԵՐ ՄԻՋՍԵՆՅԱԿԱՅԻՆ ՇԵՐՏԱԶՈՒՄՈՎ HP-85.7205

Նշանակություն և ընդհանուր բնութագրեր

Դռների միջսենյակային շերտածողով բռնակները նախատեսված են ներփորովի գլանային կողպեքները լիակոմպլեկտավորելու համար: Բռնակների միջառանցքային հեռավորությունը՝ 85/92 մմ՝ կախված մոդելից: Բռնակի գույնը և մոդելը նշված են փաթեթավորման վրա:

Մատակարարման լրակազմությունը

1. Բռնակ միջսենյակային շերտածողով 2 հտ
2. Քառակուսի 1 հտ
3. Ամրակապման լրակազմություն 1 հտ

Բռնակների և ծողերի բոլոր պատկերներն անձնագրում միասնականացված են և կարող են տարբերվել իրական արտադրանքի արտաքին տեսքից:

Շահագործման պայմանները

Մաքրման համար չօգտագործել հղկումային նյութեր և լուծիչներ: Արտադրողն իրեն իրավունք է վերապահում առանց նախնական ծանուցման կատարել ապրանքի կառուցվածքի, տեխնիկական բնութագրերի, արտաքին տեսքի և լրակազմության փոփոխություններ՝ չփոխելով դրա սպառողական հատկությունները:

Ru Инструкция по установке

Установите квадрат в замок. Установите ручку на планке на квадрат и цилиндровый механизм. По установленной ручке отметьте на дверном полотне место отверстий под стяжные винты. Просверлите два сквозных отверстия в дверном полотне диаметром 6 мм. под стяжные винты. Закрепите ручки на дверном полотне стяжными винтами из комплекта. Проверьте надежность крепления ручек и работоспособность защелки.

En Installation instruction

Place the spindle into the lock. Install the handle on plate on the spindle and cylinder. Mark the openings on the plate for bolts based on the position of the installed handle. Drill out two through openings in the door panel with a diameter of 6 mm for bolts. Secure the handle on the door panel with bolts from the scope of supply. Check for secure installation of handles and lock functionality.

Ua Інструкція з встановлення

Встановіть квадрат у замок. Встановіть ручку на планці на квадрат та циліндровий механізм. За встановленою ручкою позначте на дверному полотні місце отворів під гвинти. Просвердліть два наскрізні отвори у дверному полотні діаметром 6 мм під стяжні гвинти. Закріпіть ручки на дверному полотні стяжними гвинтами з комплекту. Перевірте надійність кріплення ручок та працездатність засувки.

By Інструкцыя па ўстаноўцы

Усталюйце квадрат у замок. Усталюйце ручку на планцы на квадрат і цыліндравы механізм. Па ўсталяванай ручцы адзначце на дзвярным палатне месца адтулін пад сцяжныя шрубы. Прасвідруйце дзве скразныя адтуліны ў дзвярным палатне дыяметрам 6 мм. пад сцяжныя шрубы. Замацуйце ручкі на дзвярным палатне сцяжнымі шрубамі з камплекта. Праверце надзейнасць мацавання ручак і працаздольнасць зашчапкі.

Kz Орнату нұсқаулығы

Шаршыны құлыпқа орнатыңыз. Тақтайшадағы тұтқаны шаршыға және цилиндр механизміне орнатыңыз. Орнатылған тұтқаны пайдаланып, есікте қысу бұрандалары үшін тесіктердің орнын белгілеңіз. Есіктің бір жағында қысу бұрандалары үшін диаметрі 6 мм екі тесік бұрғылаңыз. Тұтқаларды жиынтықтағы қысу бұрандаларымен есікке бекітіңіз. Тұтқалардың сенімді бекітілгенін және ілгектің жұмысын тексеріңіз.

Uz O'rnatish bo'yicha ko'rsatmalar

Kvadratni qulfga o'rnating. Plankali tutqichni kvadratga va silindr mexanizmiga o'rnating. O'rnatilgan tutqich bo'yicha eshikda tortuvchi murvatlar uchun ikki teshik o'rnini belgilang. Tortuvchi murvatlar uchun eshikda diametri 6 mm ikkita teshik teshing. Tutqichlarni to'plamdagi tortuvchi murvat bilan eshikka o'rnating. Tutqichlarning mahkam o'rnatilganligini va lo'kidon ishlash qobiliyatini tekshiring.

Az Quraşdırma üzrə təlimat

Kvadratı kilidə yerləşdirin. Plankada tutacağı kvadrata və silindirli mexanizmə yerləşdırın. Yerləşdirin tutacaq üzrə qapı tayında çəkilib bağlana bilən vintlərin deşiklərin yerini nişanlayın. Qapı tayında çəkilib bağlana bilən vintlərin altında iki ədəd 6 mm diametrli iki tərəfi açıq deşik açın. Komplektə daxil olan çəkilib bağlana bilən vintləri qapı tayında bərkidin. Tutacaqların yaxşıca bərkildildiyini və kilidin işləyib-işləmədiyini yoxlayın.

Md Instrucțiuni de instalare

Instalați pătratul în încuietoare. Instalați mânerul de pe bară pe pătrat și mecanismul cilindric. Conform mânerului instalat, marcați locul găurilor pentru șuruburile de prindere de pe foaia ușii. Faceți două găuri traversante în foaia ușii cu un diametru de 6 mm. pentru șuruburile de cuplare. Fixați mânerele pe foaia ușii cu șuruburile de cuplare din set. Verificați fiabilitatea mânerelor și operabilitatea zăvorului.

Am Տեղադրման հրահանգներ

Տեղադրեք քառակուսին կողպեքի մեջ: Տեղադրեք շերտածողով բռնակը քառակուսու և գլանային մեխանիզմի վրա: Ըստ տեղադրված բռնակի՝ դռան տերևի վրա կատարեք առձգիչ պտուտակների անցքերի տեղերի գծանշումներ: Դռան տերևի վրա փորեք երկու անցք առձգիչ պտուտակների համար՝ 6 մմ դիամետրով: Բռնակները ամրացրեք դռան տերևի վրա լիակազմության միջի առձգիչ պտուտակներով: Ստուգեք բռնակների ամրացման հուսալիությունը և սողնակի գործունեությունը:

Am Երաշխիքային ժամկետը

1 տարի է՝ վաճառքի օրվանից: Անսարքության դեպքում ապրանքը պետք է փոխարինվի գնման վայրում՝ երաշխիքային ժամկետում: Երաշխիքը չի ծածկում մեխանիկական վնասը, հոկող նյութերի, լուծիչների, քիմիական նյութերի ազդեցության հետևանքով առաջացած վնասը, ինչպես նաև այլ թերությունները, որոնք առաջացել են արտադրանքի ոչ պատշաճ շահագործման, տեղադրման, տեղափոխման կամ սովորական մաշվածության հետևանքով: Արտադրող՝ «ՇԱՆՀԱՅ ՅՈՒԷ ՍԻՆ ՀԱՐՎԵԱ ՊՈՐՈՎԱՔՏՍ ՔՈ., ԼՏԴ», ՉԺՀ, 201208, Շանհայ, Պուդուն Նոր շրջան, Գաո Դուն շրջան, Չժաո Գաո փող, 1508. «SHANGHAI YUEXIN HARDWARE PRODUCTS CO., LTD», 1508, Zhaogao Road, Gaodong town, Pudong New district, SHANGHAI, PRC, 201208.

Ru Гарантийный срок

— 1 год с даты продажи. В случае неисправности изделие подлежит замене по месту его приобретения в пределах гарантийного срока. Гарантия не распространяется на механические повреждения, повреждения, вызванные воздействием абразивных материалов, растворителей, химических средств, а также, другие дефекты, вызванные неправильной эксплуатацией, установкой, транспортировкой изделия или естественным износом.

Изготовитель: «ШАНХАЙ ЮЭ СИНЬ ХАРДВЕА ПРОДАКТС КО., ЛТД», КНР, 201208, г. Шанхай, новый окр. Пудун, р-н Гао Дун, ул. Чжао Гао, д. 1508. «SHANGHAI YUEXIN HARDWARE PRODUCTS CO., LTD», 1508, Zhaogao Road, Gaodong town, Pudong New district, SHANGHAI, PRC, 201208. **Импортер и представитель на территории РФ:** ООО «АПЕКС СЕКЬЮРИТИ», 108803, г. Москва, п. Сосенское, д. Сосенки, ул. Сосновая, д. 1Б, этаж 7, офис 715-727. marketing@garvinton.info.

En The warranty period is

1 year from the purchase date. The product should be replaced at the place of purchase within the warranty period in case of any malfunction. The warranty does not apply to mechanical damages, damages caused by exposure to abrasive materials, solvents, chemicals, and other defects caused by improper operation, installation, transportation of the product or natural wear and tear.

Manufacturer: "SHANGHAI YUEXIN HARDWARE PRODUCTS CO., LTD", 1508, Zhaogao Road, Gaodong town, Pudong New district, SHANGHAI, PRC, 201208.

Ua Гарантійний термін

– 1 рік із дати продажу. У разі несправності виріб підлягає заміні за місцем його придбання в межах гарантійного терміну. Гарантія не поширюється на механічні ушкодження, ушкодження, викликані впливом абразивних матеріалів, розчинників, хімічних засобів, а також, інші дефекти, спричинені неправильною експлуатацією, встановленням, транспортуванням виробу або природним зносом. Виробник: «ШАНХАЙ ЮЕ СИНЬ ХАРДВЕА ПРОДАКТС КС., ЛТД», КНР, 201208. г. Шанхай, новий окр. Пудун, р-н Гао Дун, вул. Чжао Гао, буд. 1508. «SHANGHAI YUEXIN HARDWARE PRODUCTS CO., LTD», 1508, Zhaogao Road, Gaodong town, Pudong New district, SHANGHAI, PRC, 201208.

Представник на теріторії України: ПП «Норма-Апєкс» Адреса (Місцезнаходження): 61105, м. Харків, вул. Морозова 21. Поштова адреса: 62472, Харківська обл., м. Мерефа, пер. Мереф'янський 27.

By Гарантыйны тэрмін

– 1 год з даты продажу. У выпадку няспраўнасці выраб падлягае замене па месцы яго набыцця ў межах гарантыйнага тэрміна. Гарантыя не распаўсюджваецца на механічныя пашкоджанні, пашкоджанні, выкліканыя ўздзеяннем абразіўных матэрыялаў, растваральнікаў, хімічных сродкаў, а таксама іншыя дэфекты, выкліканыя няправільнай эксплуатацыяй, усталяваннем, транспартаваннем вырабу ці натуральным зносам. **Вытворца:** "ШАНХАЙ ЮЭ СІНЬ ХАРДВЭА ПРОДАКТС КО., ЛТД", КНР, 201208, г. Шанхай, новая акр. Пудун, р-н Гаа Дун, вул. Чжаа Гаа, д. 1508. "SHANGHAI YUEXIN HARDWARE PRODUCTS CO., LTD", 1508, Zhaogao Road, Gaodong town, Pudong New district, SHANGHAI, PRC, 201208.

Kz Кепілдік мерзімі

– сатылған күннен бастап 1 жыл. Ақаулық туындаған жағдайда, өнім кепілдік мерзімі ішінде сатып алынған жерде ауыстырылуы керек. Кепілдік механикалық зақымдарды, абразивті материалдардың, еріткіштердің, химиялық заттардың әсерінен болатын зақымдарды, сондай-ақ өнімді дұрыс пайдаланбау, орнату, тасымалдау немесе қалыпты тозу салдарынан туындаған басқа ақауларды қамтымайды. **Өндіруші:** «ШАНХАЙ ЮЭ СИНЬ ХАРДВЕА ПРОДАКТС КО., ЛТД», ҚХР, 201208, Шанхай қ., Пудун жаңа айм., Гао Дун ауданы, Чжао Гао к-сі, 1508-үй. «SHANGHAI YUEXIN HARDWARE PRODUCTS CO., LTD», 1508, Zhaogao Road, Gaodong town, Pudong New district, SHANGHAI, PRC, 201208.

Uz Kafolat muddati

— sotilgan kundan boshlab 1 yil. Nosozlik yuzaga kelganda, mahsulotni kafolat muddati mobaynida sotib olish joyida almashtirish lozim. Kafolat mexanik shikastlanishlar, abraziv materiallar, erituvchilar, kimyoviy moddalar ta'siridan kelib chiqadigan shikastlanishlar, shuningdek, mahsulotni noto'g'ri ishlatish, o'rnatish, tashish yoki normal eskirish natijasida yuzaga keladigan boshqa nuqsonlarni o'z ichiga olmaydi. **Ishlab chiqaruvchi:** "SHANXAY YUE SIN XARDVEA PRODAKTS CO., LTD", XXR, 201208, Shanxay sh., Pudun yangi okr., Gao Dun tumani, Chjao Gao ko'ch, 1508 uy. «SHANGHAI YUEXIN HARDWARE PRODUCTS CO., LTD», 1508, Zhaogao Road, Gaodong town, Pudong New district, SHANGHAI, PRC, 201208.

Az Zəmanət müddəti

– satış tarixindən 1 ildir. Nasazlığı halında məmulat, zəmanət müddəti daxilində satın alındığı yerdə dəyişdirilməlidir. Zəmanət mexaniki zədələnmələrə, abraziv materialların, hallediciilərin, kimyəvi vasitələrin təsiri nəticəsində baş vermiş zədələnmələrə, həmçinin məmulatın qeyri-düzgün istifadəsi, quraşdırılması, daşınması və ya təbii aşınma nəticəsində baş vermiş digər qüsurlara şamil olunmur. **İstehsalçı:** "SANXAY YUE SIN HARDVEA PRODAKTS KO., LTD", ÇİN XALQ RESPUBLİKASI, 201208, Şanxay şəhəri, Pudun yeni yaşayış massivi, Qao Dun rayonu, Çjao Qao küçəsi, 1508. "SHANGHAI YUEXIN HARDWARE PRODUCTS CO., LTD", 1508, Zhaogao Road, Gaodong town, Pudong New district, SHANGHAI, PRC, 201208.

Md Perioada de garanție:

1 an de la data vânzării. În cazul unei defecțiuni în perioada de garanție produsul poate fi înlocuit la locul unde a fost achiziționat. Garanția nu acoperă deteriorările mecanice, deteriorările cauzate de expunerea la materiale abrazive, solvenți, substanțe chimice, precum și alte defecte cauzate de funcționarea, montarea sau transportul necorespunzător al produsului sau uzura normală. **Producător:** «SHANGHAI YUEXIN HARDWARE PRODUCTS CO., LTD», Republica Populară Chineză, 201208, or. Shanghai, cartier nou Pudong, raionul Gao Dong, st. Zhao Gao, casa 1508. «SHANGHAI YUEXIN HARDWARE PRODUCTS CO., LTD», 1508, Zhaogao Road, Gaodong town, Pudong New district, SHANGHAI, PRC, 201208.