ЗАМОЧНЫЕ И СКОБЯНЫЕ ИЗДЕЛИЯ

ЗЕНИТ

ПРОИЗВОДСТВО ЗАМОЧНО-СКОБЯНЫХ ИЗДЕЛИЙ И ДВЕРНОЙ ФУРНИТУРЫ

СЕРТИФИКАТЫ

ООО «ЗЕНИТ-АВТО»

ООО «Зенит-Авто» - постоянно развивающееся предприятие, одним из основных направлений деятельности которого является производство замочно-скобяных изделий и дверной фурнитуры.

Наличие собственного инструментального, литейного, прессового, гальванического производства, а также сборочных цехов позволяет выпускать изделия любых конструкций в неограниченном объеме. На предприятии создан и успешно работает свой конструкторско-технологический отдел и отдел технического контроля, что позволяет осуществить быстрое внедрение новых изделий и поэтапный контроль качества.

На предприятии внедрена система менеджмента качества ISO 9001-2008.

ЗАМКИ ВРЕЗНЫЕ ЦИЛИНДРОВЫЕ

ЗВ4-3.01

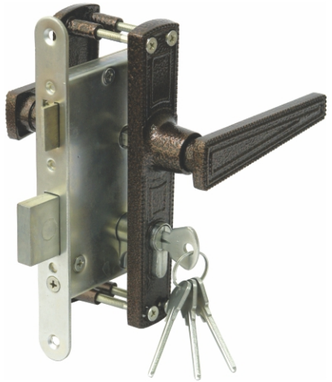

Комплектность	
Замок	-1
МЦ1-6	-1
Ключ	-4
Планка запорная	-1
Шуруп 4х25	-4
Винт М5х60	-1
Ручки РФ1-55.01	-2
Стержень	-1
Винт М5х45	-4

Используемый материал	Корпус-сталь Засов и защелка - сплав цинковый Ручки и накладки - сплав алюминиевый
Габаритные размеры, мм	165х200х140
Вес, кг	1,04
Механизм секрета	Цилиндровый пластинчатый
Кол. секретных комбинаций	15000
Кол. ключей	4
Тип ключа	"Английский"
Индивидуальная упаковка	Коробка картонная
Кол. в коробке, шт	15

ЗВ4-3.02

Комплектность	
Замок	-1
МЦ1-6	-1
Ключ	-4
Планка запорная	-1
Шуруп 4х25	-4
Винт М5х60	-1
Ручки РФ1-55.02	-2
Стержень	-1
Винт М5х55	-2
Вставка	-2

Используемый материал	Корпус-сталь Засов и защелка - сплав цинковый Ручки - сплав алюминиевый Накладки - сталь
Габаритные размеры, мм	152х200х150
Вес, кг	1,05
Механизм секрета	Цилиндровый пластинчатый
Кол. секретных комбинаций	15000
Кол. ключей	4
Тип ключа	"Английский"
Индивидуальная упаковка	Коробка картонная
Кол. в коробке, шт	15

ЗАМКИ ВРЕЗНЫЕ ЦИЛИНДРОВЫЕ

ЗВ4-3.03

Комплектность	
Замок	-1
МЦ1-6	-1
Ключ	-4
Планка запорная	-1
Шуруп 4х25	-4
Винт М5х60	-1
Ручки РФ1-55.03	-2
Стержень	-1
Винт М5х45	-4
Вставка	-2

Используемый материал	Корпус-сталь Засов и защелка - сплав цинковый Ручки - сплав алюминиевый Накладки - сталь
Габаритные размеры, мм	165х200х150
Вес, кг	1,07
Механизм секрета	Цилиндровый пластинчатый
Кол. секретных комбинаций	15000
Кол. ключей	4
Тип ключа	"Английский"
Индивидуальная упаковка	Коробка картонная
Кол. в коробке, шт	15

ЗВ4-3.04

Комплектность	
Замок	-1
МЦ1-6	-1
Ключ	-4
Планка запорная	-1
Шуруп 4х25	-4
Винт М5х60	-1
Ручки РФ1-55.04	-2
Стержень	-1
Винт М5х45	-4

Используемый материал	Корпус-сталь Засов и защелка - сплав цинковый Ручки и накладки - сплав алюминиевый
Габаритные размеры, мм	158х200х150
Вес, кг	1,05
Механизм секрета	Цилиндровый пластинчатый
Кол. секретных комбинаций	15000
Кол. ключей	4
Тип ключа	"Английский"
Индивидуальная упаковка	Коробка картонная
Кол. в коробке, шт	15

ЗАМКИ ВРЕЗНЫЕ ЦИЛИНДРОВЫЕ

ЗВ4-3.05

Комплектность	
Замок	-1
МЦ1-6	-1
Ключ	-4
Планка запорная	-1
Шуруп 4х25	-4
Винт М5х60	-1
Ручки РФ1-55.05	-2
Стержень	-1
Винт М5х55	-2
Вставка	-2

Используемый материал	Корпус-сталь Засов и защелка - сплав цинковый Ручки - сплав алюминиевый Накладки - сталь
Габаритные размеры, мм	155х200х150
Вес, кг	1,06
Механизм секрета	Цилиндровый пластинчатый
Кол. секретных комбинаций	15000
Кол. ключей	4
Тип ключа	"Английский"
Индивидуальная упаковка	Коробка картонная
Кол. в коробке, шт	15

ЗВ4-3.06

Комплектность	
Замок	-1
МЦ1-6	-1
Ключ	-4
Планка запорная	-1
Шуруп 4х25	-4
Винт М5х60	-1
Ручки РФ1-55.06	-2
Стержень	-1
Винт М5х45	-4

Используемый материал	Корпус-сталь Засов и защелка - сплав цинковый Ручки - сплав алюминиевый
Габаритные размеры, мм	165х200х140
Вес, кг	1,18
Механизм секрета	Цилиндровый пластинчатый
Кол. секретных комбинаций	15000
Кол. ключей	4
Тип ключа	"Английский"
Индивидуальная упаковка	Коробка картонная
Кол. в коробке, шт	15

ЗАМКИ ВРЕЗНЫЕ ЦИЛИНДРОВЫЕ

ЗВ4-3.07

Комплектность	
Замок	-1
МЦ1-6	-1
Ключ	-4
Планка запорная	-1
Шуруп 4х25	-4
Винт М5х60	-1
Ручки РФ1-55.07	-2
Стержень	-1
Винт М5х55	-2
Вставка	-2

Используемый материал	Корпус-сталь Засов и защелка - сплав цинковый Ручки - сплав алюминиевый
Габаритные размеры, мм	165х200х150
Вес, кг	1,05
Механизм секрета	Цилиндровый пластинчатый
Кол. секретных комбинаций	15000
Кол. ключей	4
Тип ключа	"Английский"
Индивидуальная упаковка	Коробка картонная
Кол. в коробке, шт	15

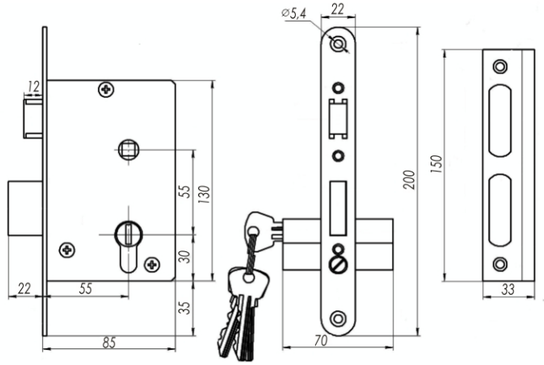

С 2013 года в конструкцию ручек фалевых замков ЗВ4-3.03 и ЗВ4-3.07 внесены изменения - добавлены пружины и фиксаторы, что исключает провисание ручек и обеспечивает четкую фиксацию их положения.

БЕЛЫЙ	БРИЛИАНТ	БРОНЗА	ЗОЛОТО	ЗОЛОТО-ЛАК	МЕДЬ
МЕДЬ-ЛАК	НИКЕЛЬ	СЕРЕБРО	ТИТАН	ХРОМ	ЧЕРНЫЙ

ЗАМКИ ВРЕЗНЫЕ ЦИЛИНДРОВЫЕ

ЗВ4-3.01Р

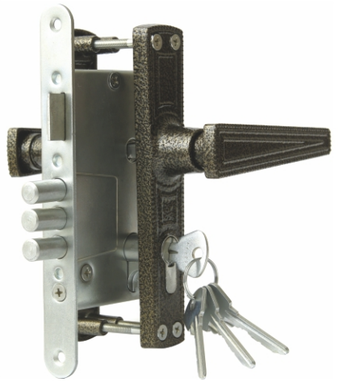

Комплектность

Замок	-1
МЦ1-6	-1
Ключ	-4
Планка запорная	-1
Шуруп 4х25	-4
Винт М5х60	-1
Ручки РФ1-55.01	-2
Стержень	-1
Винт М5х45	-4

Используемый материал	Корпус-сталь Засов и защелка - сплав цинковый Ручки и накладки - сплав алюминиевый
Габаритные размеры, мм	165х200х140
Вес, кг	1,04
Механизм секрета	Цилиндровый пластинчатый
Кол. секретных комбинаций	15000
Кол. ключей	4
Тип ключа	"Английский"
Индивидуальная упаковка	Коробка картонная
Кол. в коробке, шт	15

ЗВ4-3.02Р

Комплектность

Замок	-1
МЦ1-6	-1
Ключ	-4
Планка запорная	-1
Шуруп 4х25	-4
Винт М5х60	-1
Ручки РФ1-55.02	-2
Стержень	-1
Винт М5х55	-2
Вставка	-2

Используемый материал	Корпус-сталь Засов и защелка - сплав цинковый Ручки - сплав алюминиевый Накладки - сталь
Габаритные размеры, мм	152х200х150
Вес, кг	1,05
Механизм секрета	Цилиндровый пластинчатый
Кол. секретных комбинаций	15000
Кол. ключей	4
Тип ключа	"Английский"
Индивидуальная упаковка	Коробка картонная
Кол. в коробке, шт	15

ЗАМКИ ВРЕЗНЫЕ ЦИЛИНДРОВЫЕ

ЗВ4-3.03Р

Комплектность

Замок	-1
МЦ1-6	-1
Ключ	-4
Планка запорная	-1
Шуруп 4х25	-4
Винт М5х60	-1
Ручки РФ1-55.03	-2
Стержень	-1
Винт М5х55	-2
Вставка	-2

Используемый материал	Корпус-сталь Засов и защелка - сплав цинковый Ручки - сплав алюминиевый Накладки - сталь
Габаритные размеры, мм	165х200х150
Вес, кг	1,07
Механизм секрета	Цилиндровый пластинчатый
Кол. секретных комбинаций	15000
Кол. ключей	4
Тип ключа	"Английский"
Индивидуальная упаковка	Коробка картонная
Кол. в коробке, шт	15

ЗВ4-3.04Р

Комплектность

Замок	-1
МЦ1-6	-1
Ключ	-4
Планка запорная	-1
Шуруп 4х25	-4
Винт М5х60	-1
Ручки РФ1-55.04	-2
Стержень	-1
Винт М5х45	-4

Используемый материал	Корпус-сталь Засов и защелка - сплав цинковый Ручки и накладки - сплав алюминиевый
Габаритные размеры, мм	158х200х150
Вес, кг	1,05
Механизм секрета	Цилиндровый пластинчатый
Кол. секретных комбинаций	15000
Кол. ключей	4
Тип ключа	"Английский"
Индивидуальная упаковка	Коробка картонная
Кол. в коробке, шт	15

ЗАМКИ ВРЕЗНЫЕ ЦИЛИНДРОВЫЕ

ЗВ4-3.05Р

Комплектность	
Замок	-1
МЦ1-6	-1
Ключ	-4
Планка запорная	-1
Шуруп 4х25	-4
Винт М5х60	-1
Ручки РФ1-55.05	-2
Стержень	-1
Винт М5х55	-2
Вставка	-2

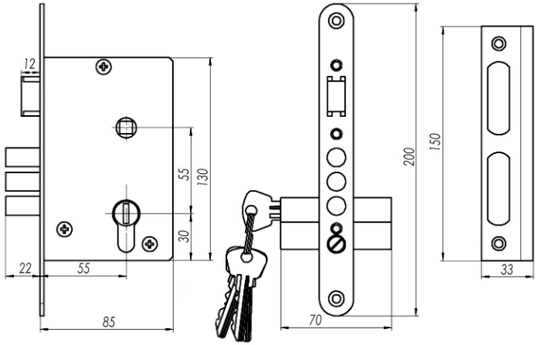

Используемый материал	Корпус-сталь Засов и защелка - сплав цинковый Ручки - сплав алюминиевый Накладки - сталь
Габаритные размеры, мм	155х200х150
Вес, кг	1,06
Механизм секрета	Цилиндровый пластинчатый
Кол. секретных комбинаций	15000
Кол. ключей	4
Тип ключа	"Английский"
Индивидуальная упаковка	Коробка картонная
Кол. в коробке, шт	15

С 2013 года в конструкцию ручек фалевых замка ЗВ4-3.03Р внесены изменения - добавлены пружины и фиксаторы, что исключает провисание ручек и обеспечивает четкую фиксацию их положения.

БЕЛЫЙ	БРИЛИАНТ	БРОНЗА	ЗОЛОТО	ЗОЛОТО-ЛАК	МЕДЬ
МЕДЬ-ЛАК	НИКЕЛЬ	СЕРЕБРО	ТИТАН	ХРОМ	ЧЕРНЫЙ

ЗАМКИ ВРЕЗНЫЕ ЦИЛИНДРОВЫЕ

ЗВ1-2

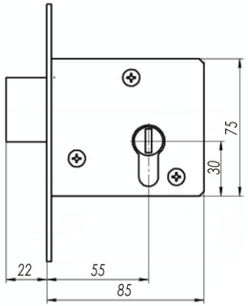

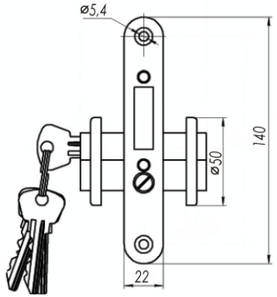

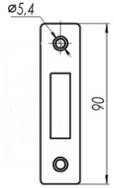

Используемый материал	Сталь
Габаритные размеры, мм	85х140х70
Вес, кг	0,51
Механизм секрета	Цилиндровый пластинчатый
Кол. секретных комбинаций	15000
Кол. ключей	4
Тип ключа	"Английский"
Индивидуальная упаковка	Коробка картонная
Кол. в коробке, шт	30

Комплектность	
Замок	-1
МЦ1-6	1
Ключ	-4
Планка запорная	-1
Винт М5х60	-1
Накладка	-2
Шуруп 3,5х16	-4
Шуруп 4х25	-4

ЗАМКИ ВРЕЗНЫЕ ЦИЛИНДРОВЫЕ

ЗВ7-85.03

Комплектность	
Замок	-1
МЦ1-6	-1
Ключ	-4
Планка запорная	-1
Винт М5х55	-2
Вставка	-2
Ручки РФ1-85.03	-2
Стержень	-1
Шуруп 4х25	-11

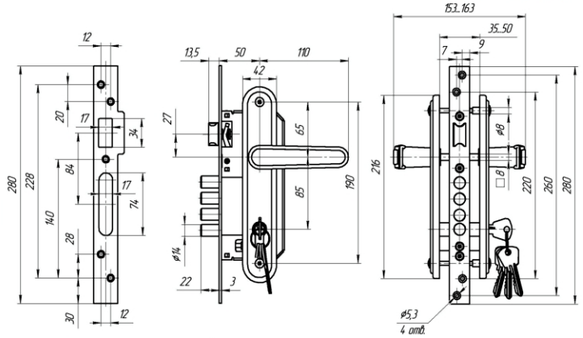

Используемый материал	Корпус-сталь Засов и защелка - сплав цинковый Ручки - сплав алюминиевый Накладки - сталь
Габаритные размеры, мм	160х300х163
Вес, кг	1,1
Механизм секрета	Цилиндровый пластинчатый
Кол. секретных комбинаций	15000
Кол. ключей	4
Тип ключа	"Английский"
Индивидуальная упаковка	Коробка картонная
Кол. в коробке, шт	5

С 2013 года в конструкцию ручек фалевых внесены изменения - добавлены пружины и фиксаторы, что исключает провисание ручек и обеспечивает четкую фиксацию их положения.

БЕЛЫЙ	БРИЛИАНТ	БРОНЗА	ЗОЛОТО	ЗОЛОТО-ЛАК	МЕДЬ
МЕДЬ-ЛАК	НИКЕЛЬ	СЕРЕБРО	ТИТАН	ХРОМ	ЧЕРНЫЙ

ЗАМКИ ВРЕЗНЫЕ ЦИЛИНДРОВЫЕ

ЗВ4-70П

Комплектность	
Замок	-1
МЦ1-6	-1
Ключ	-4
Планка запорная	-1
Винт М5х55	-2
Вставка	-2
Ручки РФ1-70.03	-2
Стержень	-1
Шуруп 4х25	-4

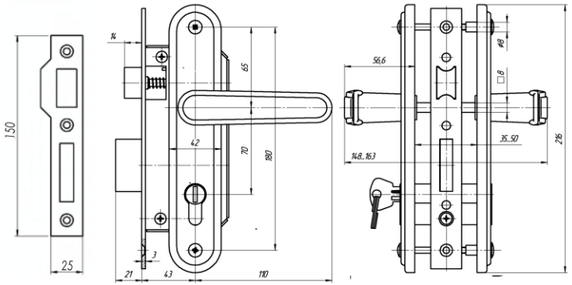

Используемый материал	Корпус-сталь Засов и защелка - сплав цинковый Ручки - сплав алюминиевый Накладки - сталь
Габаритные размеры, мм	153х216х150
Вес, кг	1,1
Механизм секрета	Цилиндровый пластинчатый
Кол. секретных комбинаций	15000
Кол. ключей	4
Тип ключа	"Английский"
Индивидуальная упаковка	Коробка картонная
Кол. в коробке, шт	10

С 2013 года в конструкцию ручек фалевых внесены изменения - добавлены пружины и фиксаторы, что исключает провисание ручек и обеспечивает четкую фиксацию их положения.

БЕЛЫЙ	БРИЛИАНТ	БРОНЗА	ЗОЛОТО	ЗОЛОТО-ЛАК	МЕДЬ
МЕДЬ-ЛАК	НИКЕЛЬ	СЕРЕБРО	ТИТАН	ХРОМ	ЧЕРНЫЙ

ЗАМКИ ВРЕЗНЫЕ СУВАЛЬДНЫЕ

ЗВ9-4.2-01

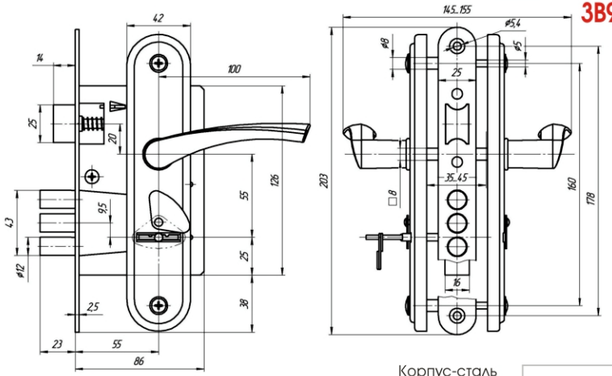

С 2013 года в конструкцию ручек фалевых внесены изменения - добавлены пружины и фиксаторы, что исключает провисание ручек и обеспечивает четкую фиксацию их положения.

Используемый материал	Корпус-сталь Защелка - сплав цинковый Ручки - сплав алюминиевый Накладки - сталь
Габаритные размеры, мм	165x200x140
Вес, кг	1,13
Механизм секрета	Сувальдный
Кол. секретных комбинаций	100
Кол. ключей	3
Тип ключа	Сувальдный
Индивидуальная упаковка	Коробка картонная
Кол. в коробке, шт	15

Комплектность	
Замок	-1
Ключ	-3
Планка запорная	-1
Ручки РФ2-55.01	-2
Стержень	-1
Шуруп 4x25	-4
Винт М5x55	-2
Вставка	-2

ЗАМКИ ВРЕЗНЫЕ СУВАЛЬДНЫЕ

ЗВ8-4.1

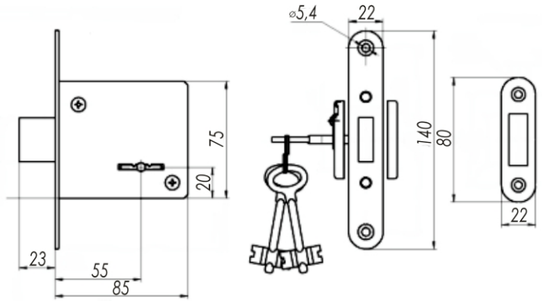

Используемый материал	Сталь
Габаритные размеры, мм	85x140x22
Вес, кг	0,53
Механизм секрета	Сувальдный
Кол. секретных комбинаций	100
Кол. ключей	3(5)
Тип ключа	Сувальдный
Индивидуальная упаковка	Коробка картонная
Кол. в коробке, шт	30

Комплектность	
Замок	-1
Ключ	-3(5)
Планка запорная	-1
Накладка	-2
Шуруп 3,5x16	-4
Шуруп 4x25	-4

ЗАМКИ ВРЕЗНЫЕ СУВАЛЬДНЫЕ

ЗВ8-6.1

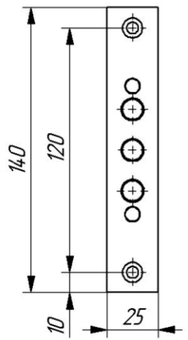

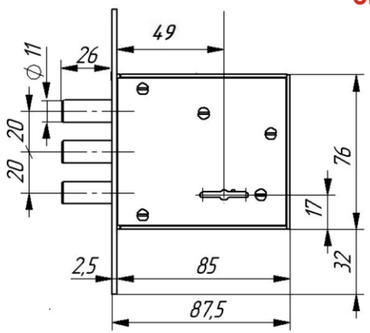

Используемый материал	Сталь
Габаритные размеры, мм	87,5x140x25
Вес, кг	0,53
Механизм секрета	Сувальдный
Кол. секретных комбинаций	46000
Кол. ключей	4
Тип ключа	Сувальдный
Индивидуальная упаковка	Коробка картонная
Кол. в коробке, шт	20

Комплектность	
Замок	-1
Ключ	-4
Планка запорная	-1
Накладка	-2
Шуруп 4x25	-4
Винт 4x12	-2
Винт 3x12	-4

ЗАМКИ ВРЕЗНЫЕ СУВАЛЬДНЫЕ

ЗВ9-6

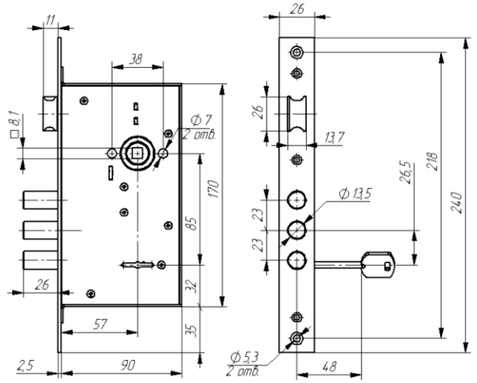

Используемый материал	Корпус и засов - сталь
Габаритные размеры, мм	92,5x240x25
Вес, кг	1,1
Механизм секрета	Сувальдный
Кол. секретных комбинаций	46000
Кол. ключей	4
Тип ключа	Сувальдный
Индивидуальная упаковка	Коробка картонная
Кол. в коробке, шт	12

Комплектность	
Замок	-1
Ключ	-4
Винт М5x15	-2

ЗАМКИ НАКЛАДНЫЕ СУВАЛЬДНЫЕ

ЗН4-1

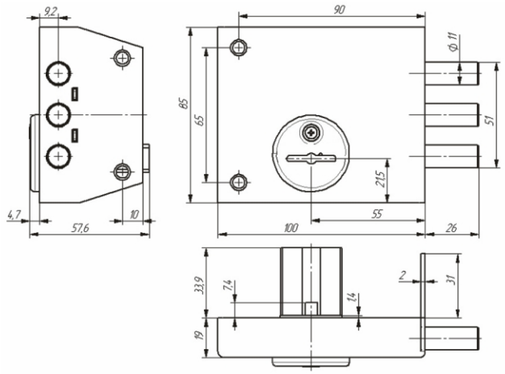

БРОНЗА МЕДЬ СЕРЕБРО

Используемый материал	Сталь
Габаритные размеры, мм	100x85x19
Вес, кг	0,57
Механизм секрета	Сувальдный
Кол. секретных комбинаций	46000
Кол. ключей	3
Тип ключа	Сувальдный
Индивидуальная упаковка	Коробка картонная
Кол. в коробке, шт	20

Комплектность	
Замок	-1
Планка запорная	-1
Накладка	-1
Ключ	-3
Шуруп 3x12	-2
Шуруп 4x25	-4
Шуруп 4x45	-4

ЗАМКИ НАКЛАДНЫЕ СУВАЛЬДНЫЕ

ЗН4-2

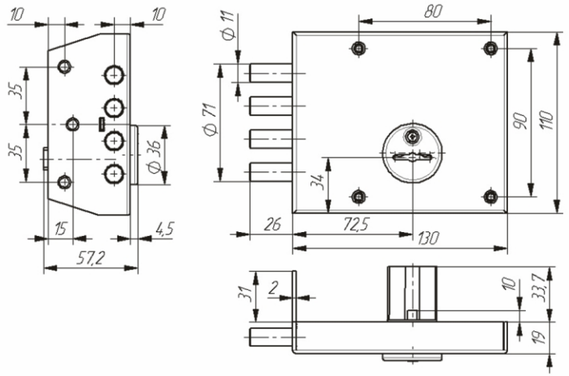

БРОНЗА МЕДЬ СЕРЕБРО

Используемый материал	Сталь
Габаритные размеры, мм	130x110x19
Вес, кг	1,2
Механизм секрета	Сувальдный
Кол. секретных комбинаций	46000
Кол. ключей	3
Тип ключа	Сувальдный
Индивидуальная упаковка	Коробка картонная
Кол. в коробке, шт	10

Комплектность	
Замок	-1
Планка запорная	-1
Накладка	-1
Ключ	-3
Шуруп 3x12	-2
Шуруп 4x25	-6
Шуруп 4x45	-8

ЗАМКИ НАКЛАДНЫЕ ЦИЛИНДРОВЫЕ

ЗН1-2.1

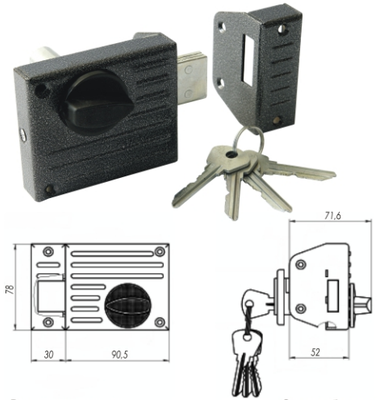

Комплектность

Замок в сборе с МЦ	-1
Планка запорная	-1
Накладка	-1
Ключ	-4
Шуруп 3,5х16	-2
Шуруп 4х25	-4
Шуруп 4х45	-4

Рекомендации для дверей	деревянные
Блокировка открывания двери ключом снаружи	нет
Класс секрета	2
Кол. секретных комбинаций	15000
Кол. ригелей	1
Материал ригелей	сталь
Размер ригеля, мм	9х28
Кол. точек запирания	1

Способ запирания изнутри	ручкой
Наличие цепочки	нет
Материал корпуса	сталь
Размер корпуса, мм	90,5х78х21
Вес, кг	0,6
Кол. ключей	4
Тип ключа	«Английский»
Индивид. упаковка	Коробка карт.
Кол. в коробке, шт	24

ЗН1-3-1

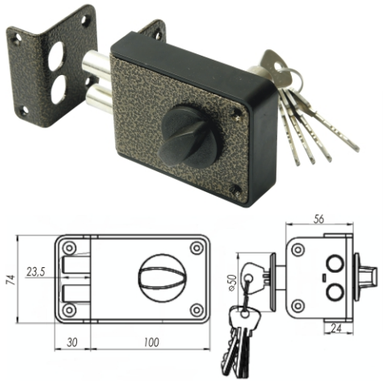

Комплектность

Замок в сборе с МЦ	-1
Планка запорная	-1
Накладка	-1
Ключ	-5
Шуруп 3,5х16	-1
Шуруп 4х25	-4
Шуруп 4х45	-4

Рекомендации для дверей	деревянные и металлические
Блокировка открывания двери ключом снаружи	имеется
Класс секрета	2
Кол. секретных комбинаций	15000
Кол. ригелей	2
Материал ригелей	сталь
Размер ригеля, мм	Ø14
Кол. точек запирания	1

Способ запирания изнутри	ручкой
Наличие цепочки	нет
Материал корпуса	ударопрочный АБС-пластик со стальной пластиной
Размер корпуса, мм	100х74х24
Вес, кг	0,6
Кол. ключей	5
Тип ключа	«Английский»
Индивид. упаковка	Коробка карт.
Кол. в коробке, шт	16

ЗАМКИ НАКЛАДНЫЕ ЦИЛИНДРОВЫЕ

ЗН1-3

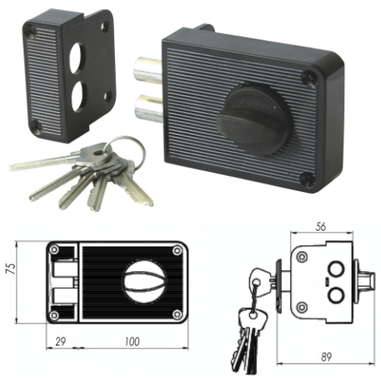

Комплектность

Замок в сборе с МЦ	-1
Планка запорная	-1
Накладка	-1
Ключ	-5
Шуруп 3,5х16	-1
Шуруп 4х25	-4
Шуруп 4х45	-4

Рекомендации для дверей	деревянные и металлические
Блокировка открывания двери ключом снаружи	имеется
Класс секрета	2
Кол. секретных комбинаций	15000
Кол. ригелей	1
Материал ригелей	сталь
Размер ригеля, мм	Ø14
Кол. точек запирания	1

Способ запирания изнутри	ручкой
Наличие цепочки	нет
Материал корпуса	сплав цинковый
Размер корпуса, мм	100х75х24,5
Вес, кг	0,65
Кол. ключей	5
Тип ключа	«Английский»
Индивид. упаковка	Коробка карт.
Кол. в коробке, шт	16

ЗН2-3

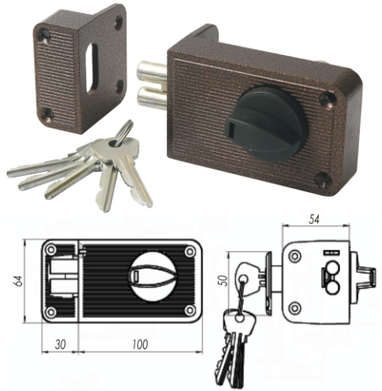

Комплектность

Замок в сборе с МЦ	-1
Планка запорная	-1
Накладка	-1
Ключ	-5
Шуруп 3,5х16	-1
Шуруп 4х25	-4
Шуруп 4х45	-4

Рекомендации для дверей	деревянные и металлические
Блокировка открывания двери ключом снаружи	имеется
Класс секрета	2
Кол. секретных комбинаций	15000
Кол. ригелей	2
Материал ригелей	сталь
Размер ригеля, мм	Ø11
Кол. точек запирания	1

Способ запирания изнутри	ручкой
Наличие цепочки	нет
Материал корпуса	сплав цинковый
Размер корпуса, мм	100х64х22,5
Вес, кг	0,64
Кол. ключей	5
Тип ключа	«Английский»
Индивид. упаковка	Коробка карт.
Кол. в коробке, шт	16

ЗАМКИ НАКЛАДНЫЕ ЦИЛИНДРОВЫЕ

ЗН2-6 НОВИНКА!

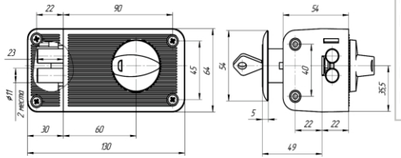

Комплектность

Замок	-1
Планка запорная	-1
Накладка	-1
Ключ	-5
Шуруп 4х25	-4
Шуруп 4х45	-4
Винт М5х40	-2
МЦ10-6	-1

Рекомендации для дверей	деревянные и металлические
Блокировка открывания двери ключом снаружи	имеется
Класс секрета	2
Кол. секретных комбинаций	2500
Кол. ригелей	2
Материал ригелей	сталь
Размер ригеля, мм	Ø 11
Кол. точек запирания	1

Способ запирания изнутри	ручкой
Наличие цепочки	нет
Материал корпуса	сплав цинковый
Размер корпуса, мм	100х64х22,5
Вес, кг	0,67
Кол. ключей	5
Тип ключа	«Финский»
Индивид. упаковка	Коробка карт.
Кол. в коробке, шт	16

МЕХАНИЗМ ЦИЛИНДРОВЫЙ

МЦ 10-6 НОВИНКА!

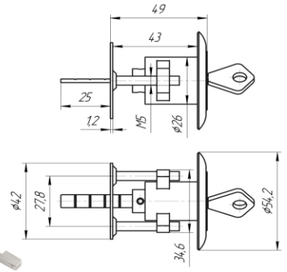

Комплектность

МЦ10-6	-1
Ключ	-5
Винт М5х40	-2
Накладка	-1

Материал корпуса	Сплав цинковый
Габаритные размеры, мм	54,2х49х54,2
Вес, кг	0,18
Механизм секрета	Дисковый
Кол. секретных комбинаций	2500
Кол. ключей	5
Тип ключа	"Финский"
Индивидуальная упаковка	Пакет полиэтиленовый
Кол. в коробке, шт	100

МЕХАНИЗМ ЦИЛИНДРОВЫЙ

МЦ1-6

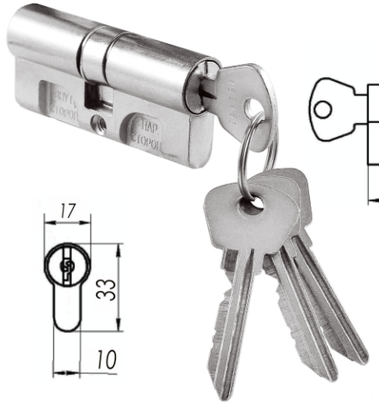

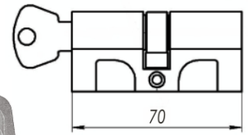

Комплектность

МЦ1-6	-1
Ключ	-4
Винт М5х60	-1

Материал корпуса	Сплав цинковый
Габаритные размеры, мм	33х70х17
Вес, кг	0,165
Механизм секрета	Пластинчатый
Кол. секретных комбинаций	15000
Кол. ключей	4
Тип ключа	"Английский"
Индивидуальная упаковка	Пакет полиэтиленовый
Кол. в коробке, шт	100

МЦ8-6

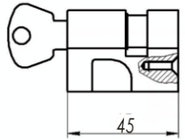

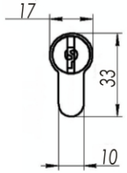

Комплектность

МЦ8-6	-1
Ключ	-4

Материал корпуса	Сплав цинковый
Габаритные размеры, мм	33х45х17
Вес, кг	0,12
Механизм секрета	Пластинчатый
Кол. секретных комбинаций	15000
Кол. ключей	4
Тип ключа	"Английский"
Индивидуальная упаковка	Пакет полиэтиленовый
Кол. в коробке, шт	100

ЗАМКИ ВИСЯЧИЕ

ВС5

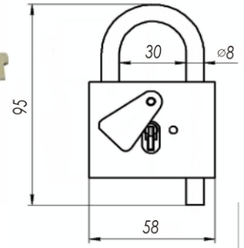

Материал корпуса	Сталь
Материал дужки	Сталь
Диаметр дужки, мм	8
Проем дужки (ширина х высота), мм	30x28
Габаритные размеры, мм	58x95x23
Вес, кг	0,2
Кол. ключей	2
Индивидуальная упаковка	-
Кол. в коробке, шт	100

ВС1.02, ВС1.03

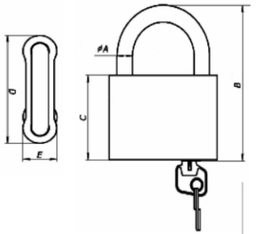

	a	b	c	d	e
ВС 1-02	10	94.5	52	70	24
ВС 1-03	12	113	62	84	24

Модель	ВС1.02	ВС1.03
Материал корпуса	Силумин (или аналог, сплавы АК5М2)	
Материал дужки	Сталь	
Диаметр дужки, мм	10	12
Проем дужки (ширина х высота), мм	40x30	48x38
Габаритные размеры, мм	70x95x24	84x115x24
Вес, кг	0,25	0,4
Механизм секрета	Цилиндровый пластинчатый	
Кол. секретных комбинаций	2000	
Кол. ключей	4	4
Тип ключа	«Английский»	
Индивидуальная упаковка	Пакет полиэтиленовый	
Кол. в коробке, шт	30	20

ЗАМКИ ВИСЯЧИЕ

ВС 2А

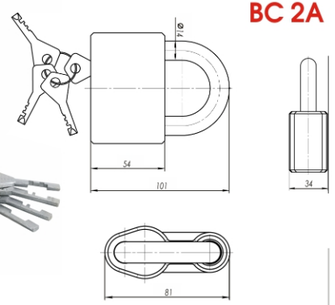

Материал корпуса	Силумин (или аналог, сплавы АК5М2)
Материал дужки	Сталь
Диаметр дужки, мм	14
Проем дужки (ширина х высота), мм	40x40
Габаритные размеры, мм	101x81x34
Вес, кг	0,44
Механизм секрета	Дисковый
Кол. секретных комбинаций	2500
Кол. ключей	4
Тип ключа	«Финский»
Индивидуальная упаковка	Пакет полиэтиленовый
Кол. в коробке, шт	20

ВС 26

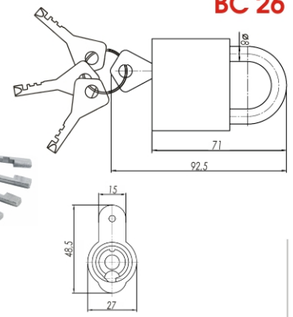

Материал корпуса	Силумин (или аналог, сплавы АК5М2)
Материал дужки	Сталь
Диаметр дужки, мм	8
Проем дужки (ширина х высота), мм	25x23
Габаритные размеры, мм	71x48,5x27
Вес, кг	0,15
Механизм секрета	Дисковый
Кол. секретных комбинаций	2500
Кол. ключей	4
Тип ключа	«Финский»
Индивидуальная упаковка	Пакет полиэтиленовый
Кол. в коробке, шт	50

ЗАМКИ ВИСЯЧИЕ

ВС 4А

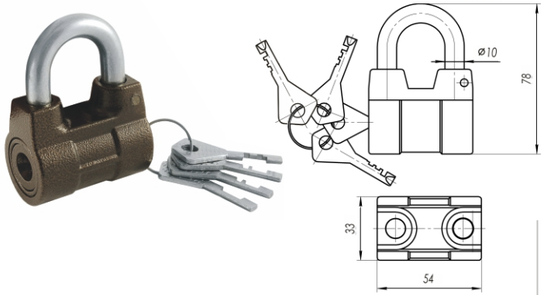

Материал корпуса	Силумин (или аналог, сплавы АК5М2)
Материал дужки	Сталь
Диаметр дужки, мм	10
Проем дужки (ширина х высота), мм	25х35
Габаритные размеры, мм	78х54х33
Вес, кг	0,23
Механизм секрета	Дисковый
Кол. секретных комбинаций	2500
Кол. ключей	4
Тип ключа	«Финский»
Индивидуальная упаковка	Пакет полиэтиленовый
Кол. в коробке, шт	40

ВС 4А-01 СКОРО В ПРОДАЖЕ!

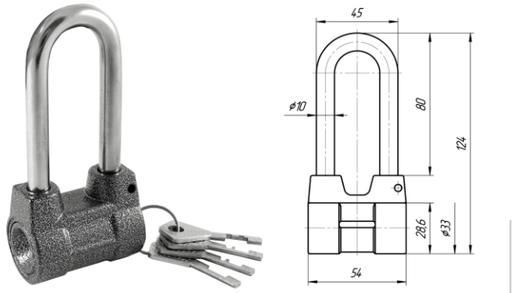

Материал корпуса	Силумин (или аналог, сплавы АК5М2)
Материал дужки	Сталь
Диаметр дужки, мм	10
Проем дужки (ширина х высота), мм	25х70
Габаритные размеры, мм	124х54х33
Вес, кг	0,42
Механизм секрета	Дисковый
Кол. секретных комбинаций	2500
Кол. ключей	4
Тип ключа	«Финский»
Индивидуальная упаковка	Пакет полиэтиленовый
Кол. в коробке, шт	40

ЗАМКИ ВЕЛОСИПЕДНЫЕ ТРОСОВЫЕ

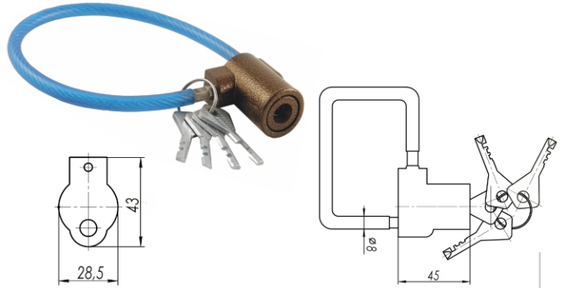

Модель	ВЗТ 1.01	ВЗТ 1.02	ВЗТ 1.03
Материал корпуса	Силумин (или аналог, сплавы АК5М2)		
Материал троса	Сталь		
Диаметр троса, мм	8		
Длина троса, мм	342	622	1252
Габаритные размеры, мм	45х43х28,5		
Вес, кг	0,182	0,212	0,314
Механизм секрета	Дисковый		
Кол. секретных комбинаций	2500		
Кол. ключей	4		
Тип ключа	«Финский»		
Индивидуальная упаковка	Пакет полиэтиленовый		
Кол. в коробке, шт	30	25	20

ЗАЩЕЛКА ВРЕЗНАЯ

ЗЩ2-55.01

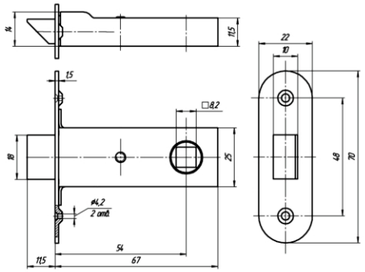

Комплектность

Защелка	-1
Планка запорная	-1
Шуруп 4х25	-4

Используемый материал	Корпус-сталь Защелка - сплав цинковый
Габаритные размеры, мм	67х70х28
Вес, кг	0,094
Индивидуальная упаковка	Пакет полиэтиленовый
Кол. в коробке, шт	100

ЗАЩЕЛКА ВРЕЗНАЯ

ЗЩ2.01

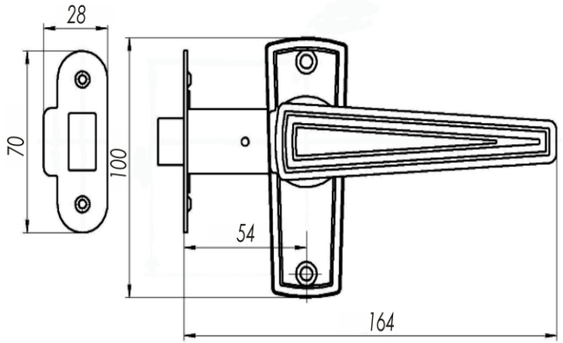

Комплектность	
Защелка ЗЩ2-55.01-1	
Планка запорная	-1
Шуруп 4х25	-8
Стержень	-1
Ручки фалевые РФ5.01	-2

Используемый материал	Корпус-сталь Защелка и ручки - сплав цинковый
Габаритные размеры, мм	165х100х133
Вес, кг	0,37
Индивидуальная упаковка	Коробка картонная
Кол. в коробке, шт	30

БЕЛЫЙ | БРИЛИАНТ | БРОНЗА | ЗОЛОТО | ЗОЛОТО-ЛАК | МЕДЬ
МЕДЬ-ЛАК | НИКЕЛЬ | СЕРЕБРО | ТИТАН | ХРОМ | ЧЕРНЫЙ

ЗАЩЕЛКА ВРЕЗНАЯ

ЗЩ2.02

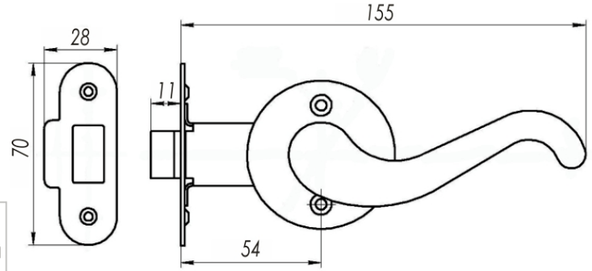

Комплектность	
Защелка ЗЩ2-55.01-1	
Планка запорная	-1
Шуруп 4х25	-8
Стержень	-1
Ручки фалевые РФ4.01	-2

Используемый материал	Корпус-сталь Защелка и ручки - сплав цинковый
Габаритные размеры, мм	156х70х147
Вес, кг	0,32
Индивидуальная упаковка	Коробка картонная
Кол. в коробке, шт	30

БЕЛЫЙ | БРИЛИАНТ | БРОНЗА | ЗОЛОТО
СЕРЕБРО | МЕДЬ | ЧЕРНЫЙ

РУЧКИ СКОБЫ

PC60.01

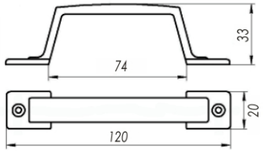

PC80.01

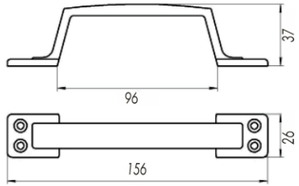

PC100.01

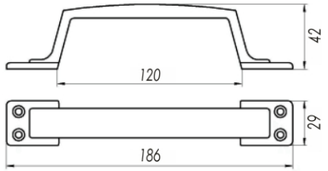

Модель	PC60.01	PC80.01	PC100.01
Используемый материал	Сплав алюминиевый		
Габаритные размеры, мм	120x32,5x20	156x37x26	186x42x29
Вес, кг	0,026	0,06	0,08
Цвет	Белый, бриллиант, бронза, золото, медь, серебро, черный		
Кол. в упаковке (блистер), шт.	30	25	20

РУЧКИ СКОБЫ

PC60.02

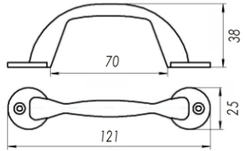

PC80.02

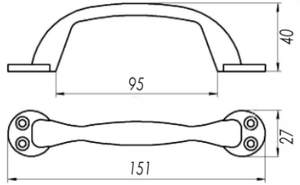

PC100.02

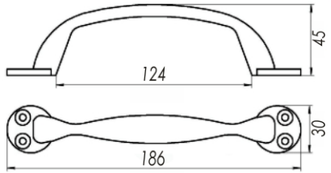

Модель	PC60.02	PC80.02	PC100.02
Используемый материал	Сплав алюминиевый		
Габаритные размеры, мм	131x38x25	151x40x27	186x45x30
Вес, кг	0,038	0,06	0,07
Цвет	Белый, бриллиант, бронза, золото, медь, серебро, черный		
Кол. в упаковке (блистер), шт.	30	25	20

РУЧКИ ФАЛЕВЫЕ

РФ1-55.01

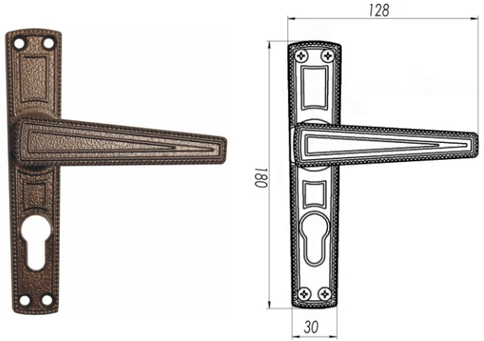

Используемый материал	Сплав алюминиевый
Габаритные размеры, мм	128x180x50(70)
Межосевое расстояние, мм	55
Вес, кг	0,13
Цвет	Белый, бриллиант, бронза, золото, медь, никель, серебро, черный, титан, хром, медь-лак, золото-лак
Кол. в упаковке, шт.	20

РФ1-55.02

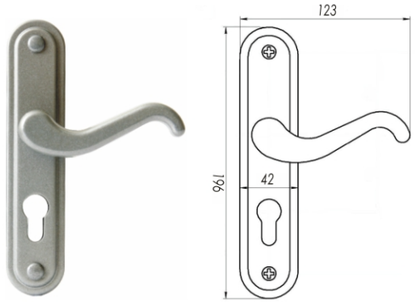

Используемый материал	Ручки - сплав алюминиевый Накладки - сталь
Габаритные размеры, мм	123x196x55
Межосевое расстояние, мм	55
Вес, кг	0,165
Цвет	Белый, бриллиант, бронза, золото, медь, никель, серебро, черный
Кол. в упаковке, шт.	20

РУЧКИ ФАЛЕВЫЕ

РФ1-55.03

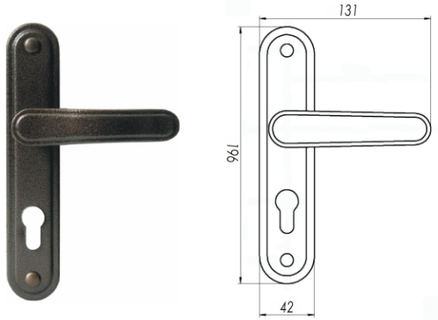

Используемый материал	Ручки - сплав алюминиевый Накладки - сталь
Габаритные размеры, мм	131x196x55
Межосевое расстояние, мм	55
Вес, кг	0,175
Цвет	Белый, бриллиант, бронза, золото, медь, никель, серебро, черный
Кол. в упаковке, шт.	20

РФ1-55.04

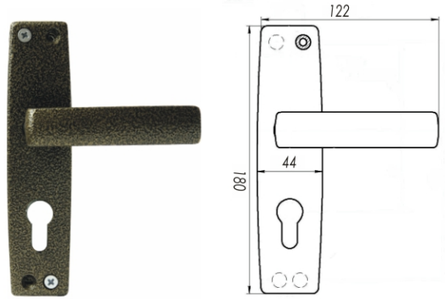

Используемый материал	Сплав алюминиевый
Габаритные размеры, мм	122x180x55(70)
Межосевое расстояние, мм	55
Вес, кг	0,15
Цвет	Белый, бриллиант, бронза, золото, медь, никель, серебро, черный
Кол. в упаковке, шт.	20

РУЧКИ ФАЛЕВЫЕ

РФ1-55.05

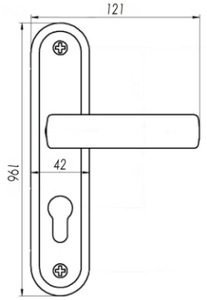

Используемый материал	Ручки - сплав алюминиевый Накладки - сталь
Габаритные размеры, мм	121x196x60
Межосевое расстояние, мм	55
Вес, кг	0,16
Цвет	Белый, бриллиант, бронза, золото, медь, никель, серебро, черный
Кол. в упаковке, шт.	20

РФ1-55.06

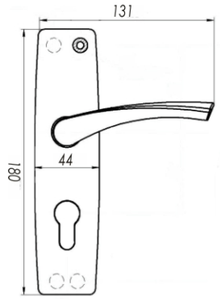

Используемый материал	Сплав алюминиевый
Габаритные размеры, мм	131x196x55(70)
Межосевое расстояние, мм	55
Вес, кг	0,135
Цвет	Белый, бриллиант, бронза, золото, медь, никель, серебро, черный
Кол. в упаковке, шт.	20

РУЧКИ ФАЛЕВЫЕ

РФ1-55.07

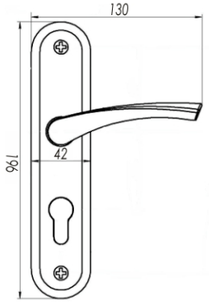

Используемый материал	Ручки - сплав алюминиевый Накладки - сталь
Габаритные размеры, мм	130x196x60
Межосевое расстояние, мм	55
Вес, кг	0,165
Цвет	Белый, бриллиант, бронза, золото, медь, никель, серебро, черный, титан, хром, медь-лак, золото-лак
Кол. в упаковке, шт.	20

С 2013 года в конструкцию ручек фалевых РФ1-55.03 и РФ1-55.07 внесены изменения - добавлены пружины и фиксаторы, что исключает провисание ручек и обеспечивает четкую фиксацию их положения.

БЕЛЫЙ	БРИЛИАНТ	БРОНЗА	ЗОЛОТО	ЗОЛОТО-ЛАК	МЕДЬ
МЕДЬ-ЛАК	НИКЕЛЬ	СЕРЕБРО	ТИТАН	ХРОМ	ЧЕРНЫЙ

ООО "Зенит-Авто"
433504, РФ, Ульяновская область,
г. Димитровград,
ул. Юнг Северного флота, д. 2/7
тел./факс (84235) 6-43-09, 4-25-14
e-mail.: zenit@zenit-avto.com
www.zenit-avto.com