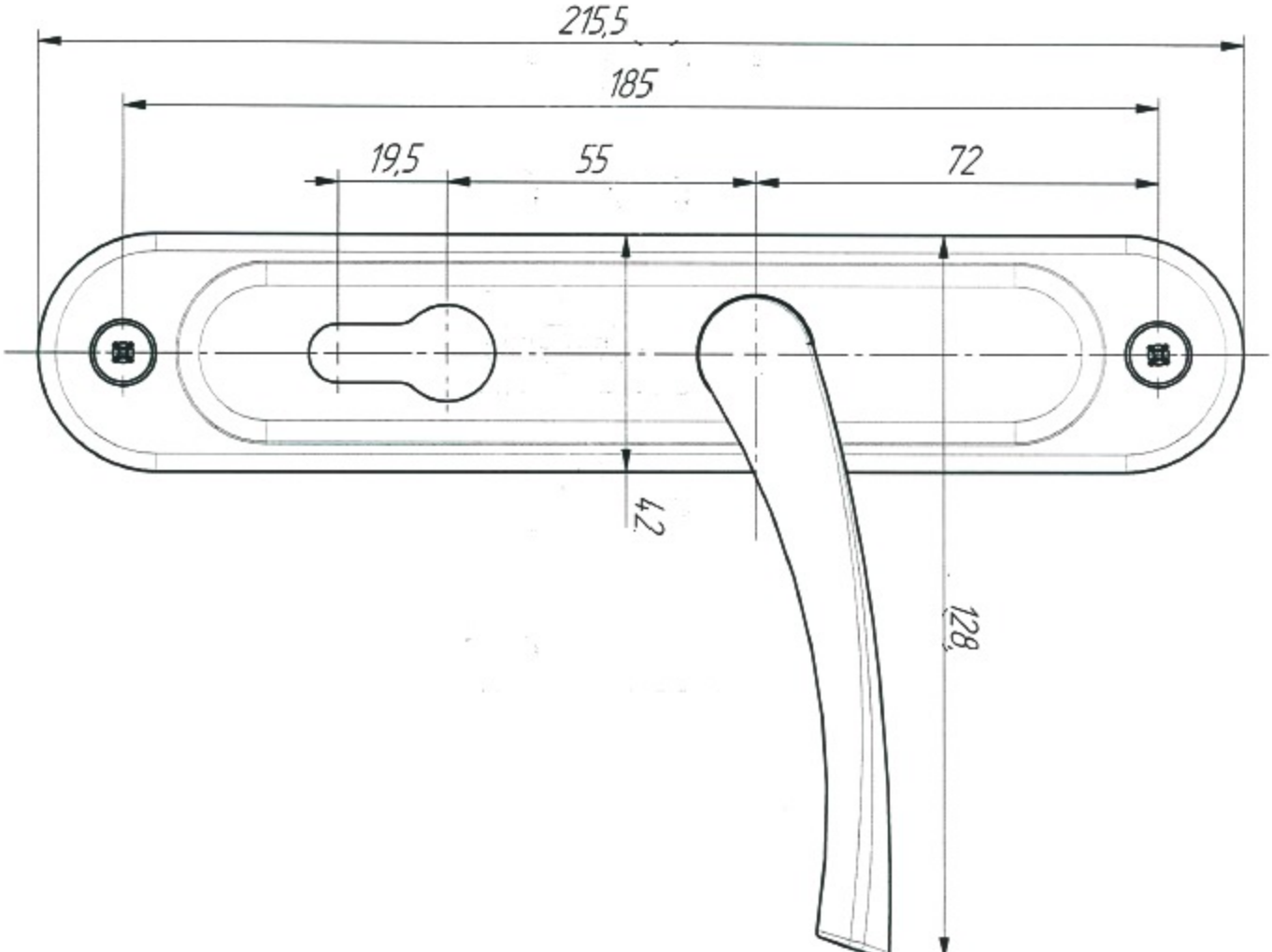
215,5
185
19,5
55
72
42
128