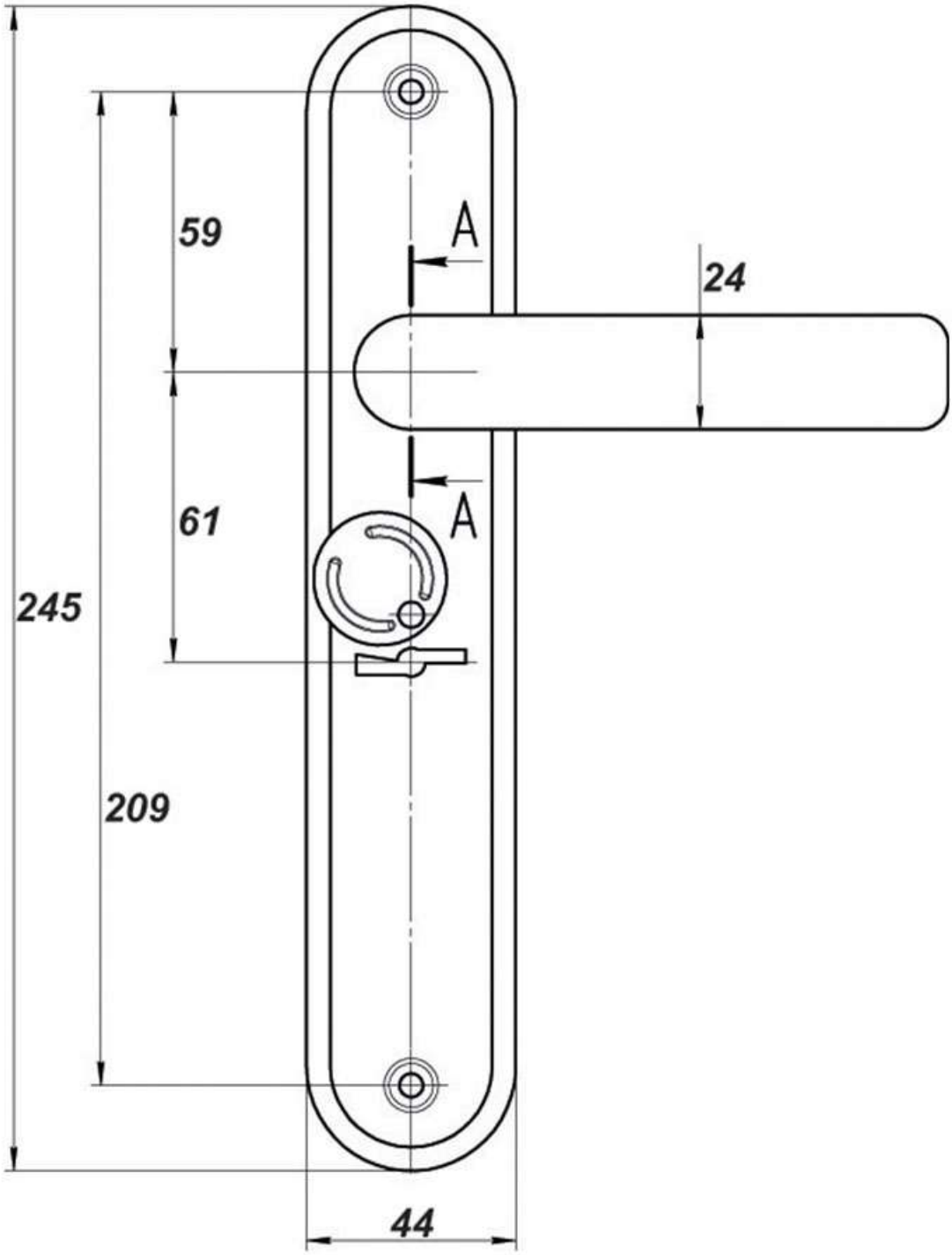
59
A
24
61
A
245
209
44