APECS

Поворотник Apecs TT-2412-8/75

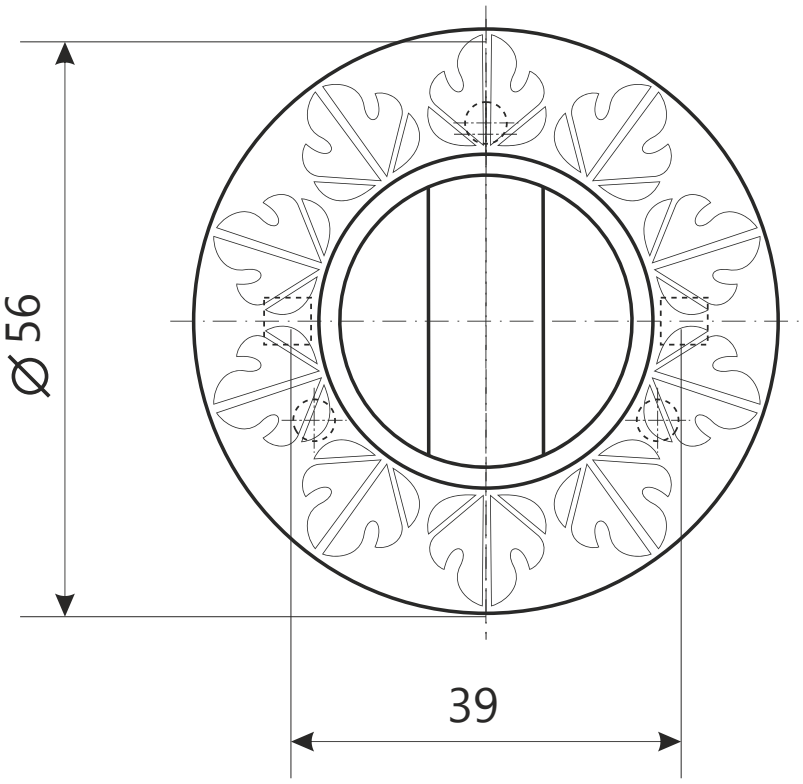

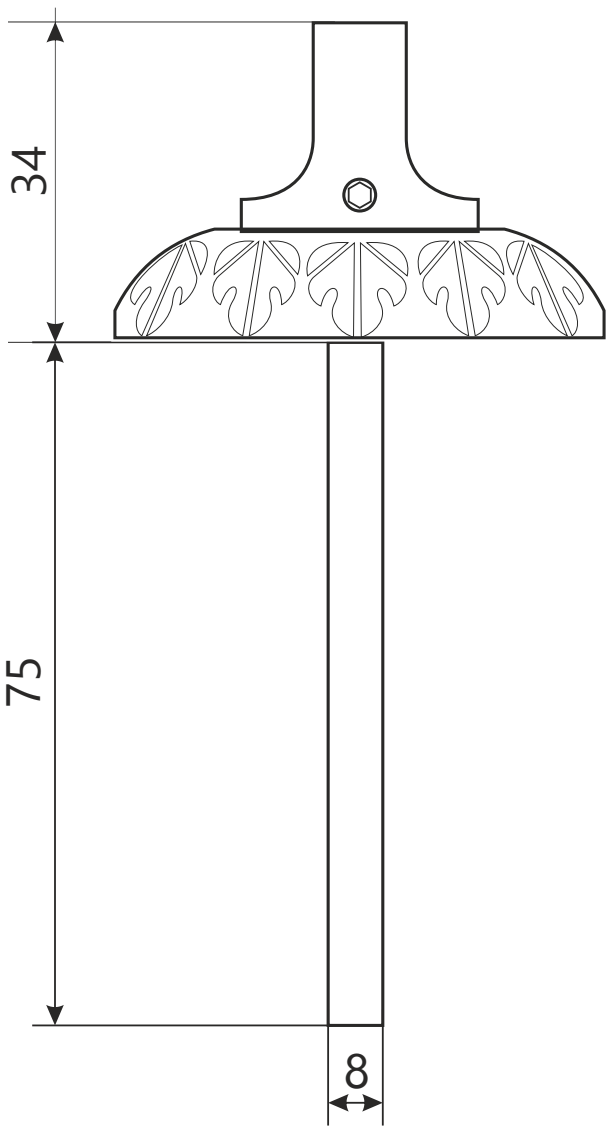

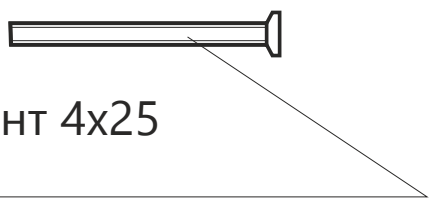

винт 4х25

2 шт.

саморезы 4х15

3 шт.