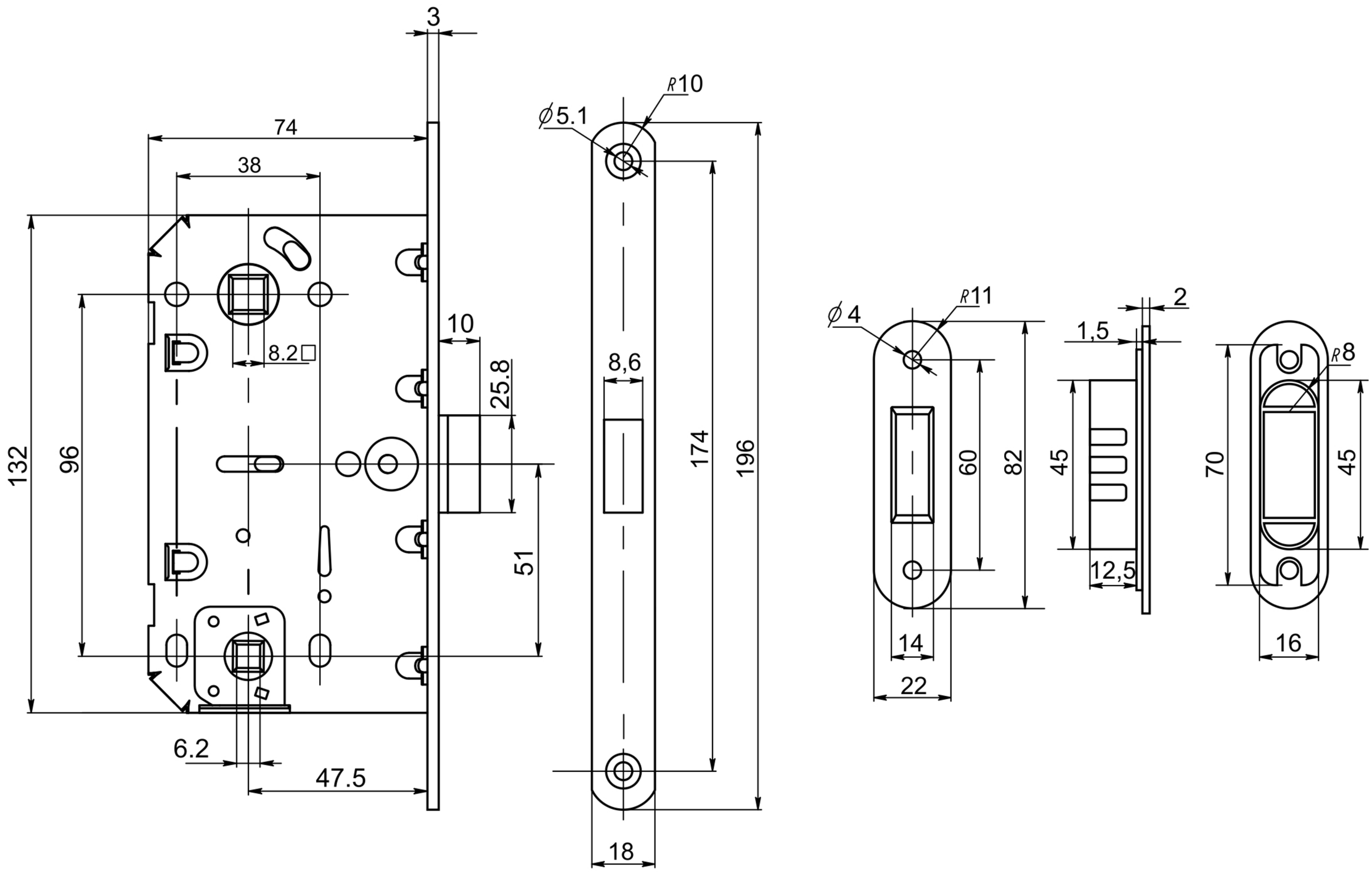
3
74
38
132
96
8.2□
10
25.8
51
6.2
47.5
R10
∅5.1
8,6
174
196
18
∅4
R11
60
82
14
22
2
1,5
45
12,5
R8
70
45
16

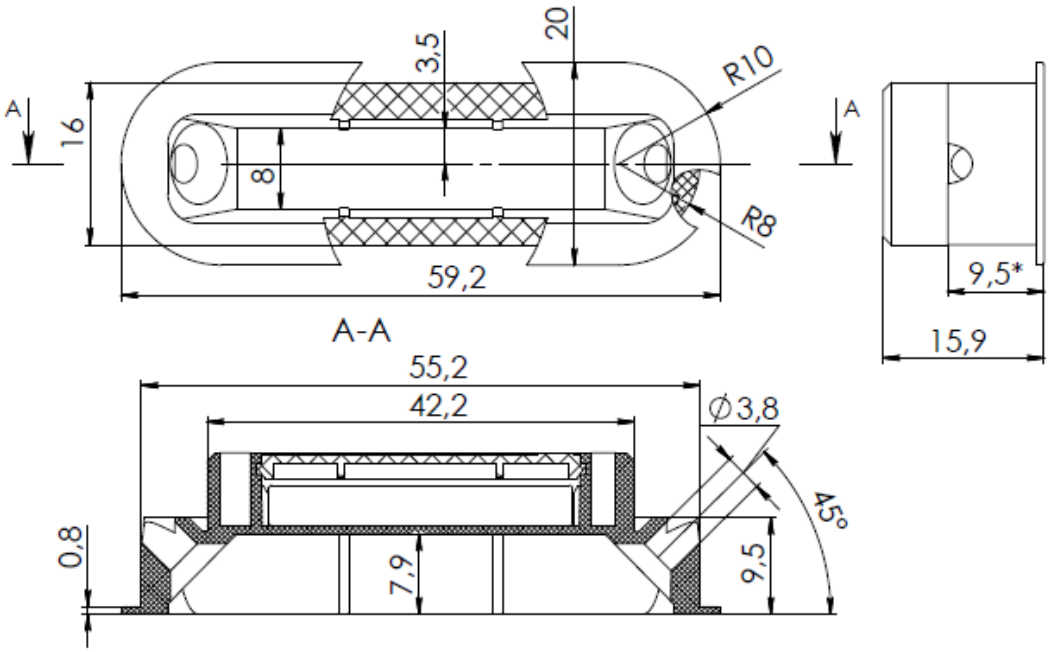
A
16
8
3,5
20
R10
R8
59,2
A
9,5*
15,9
A-A
55,2
42,2
∅3,8
45°
0,8
7,9
9,5

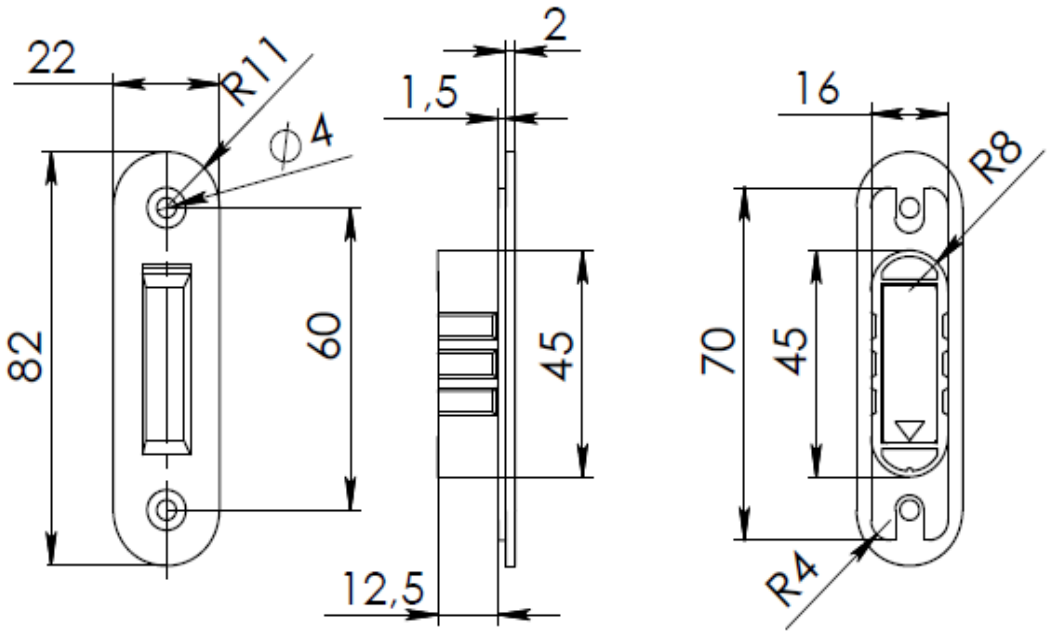
22
R11
∅4
82
60
2
1,5
45
12,5
16
R8
70
45
R4