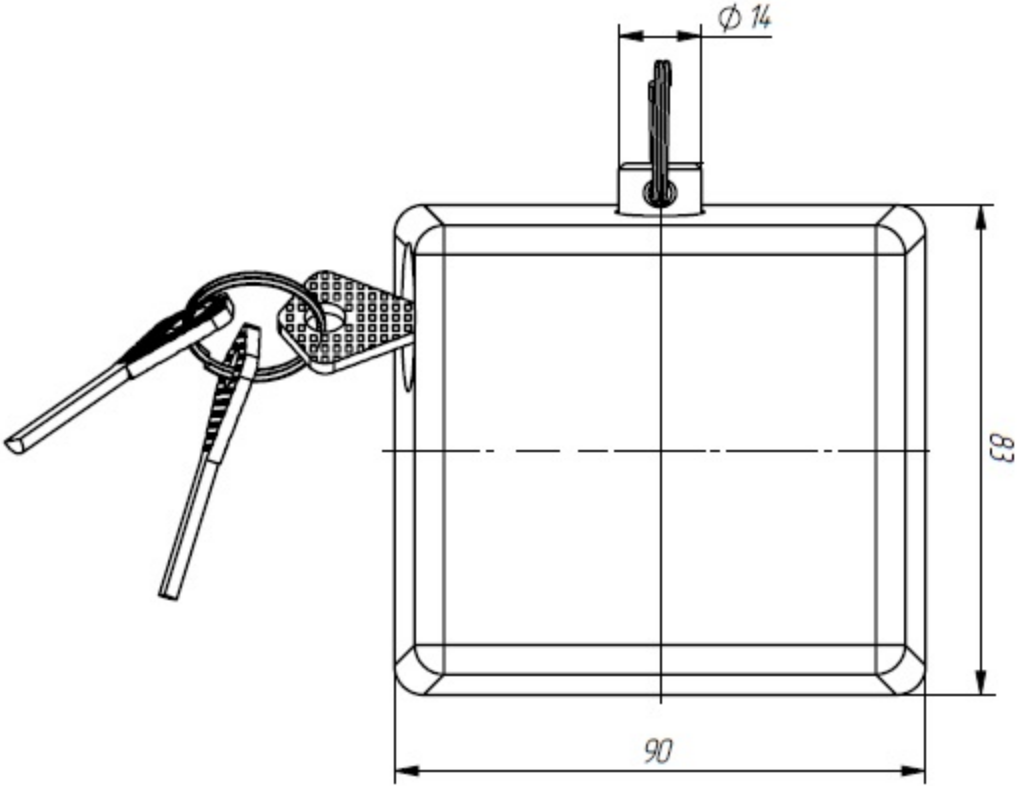
Ø 14
83
90