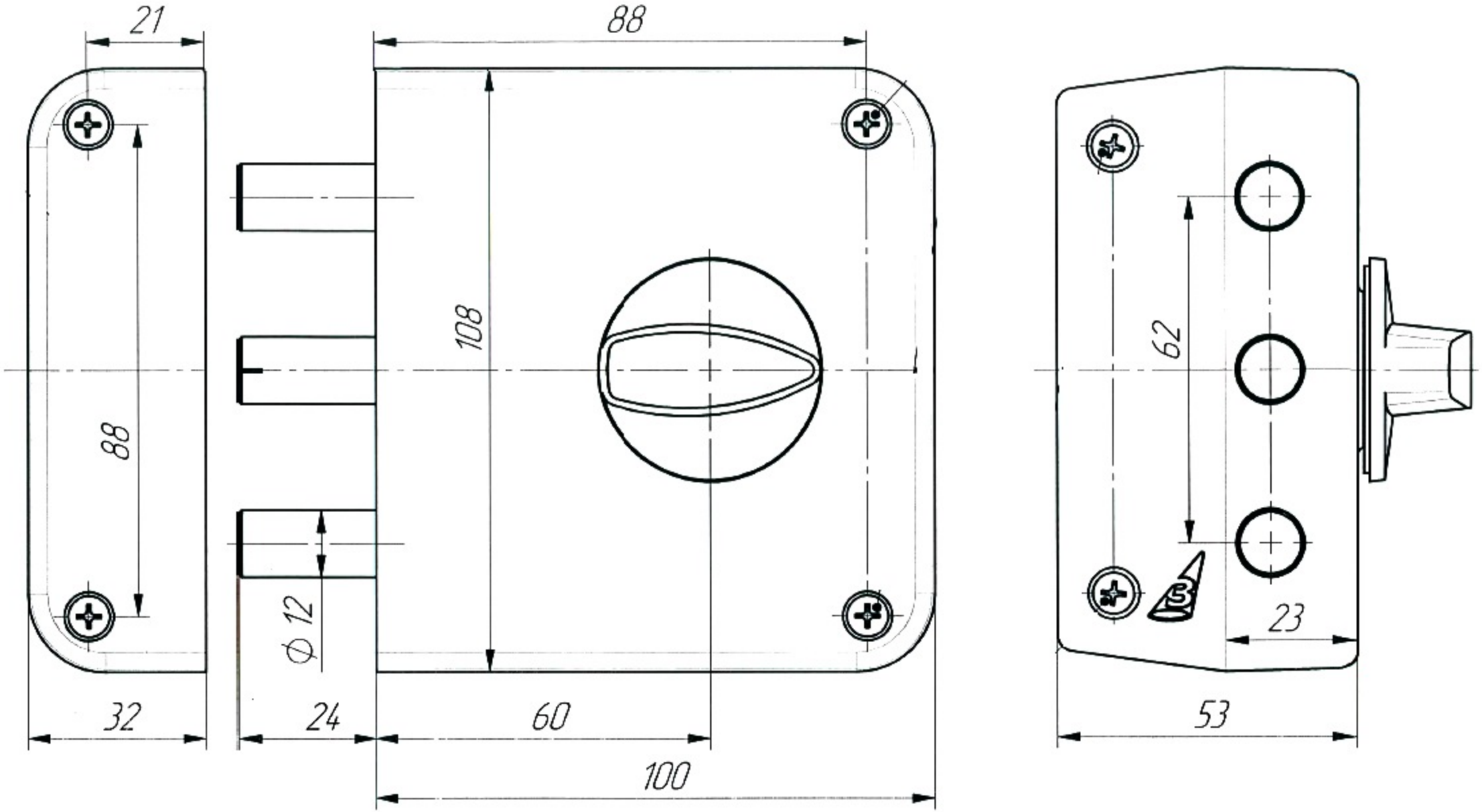
21
88
108
88
62
Ø 12
23
32
24
60
100
53