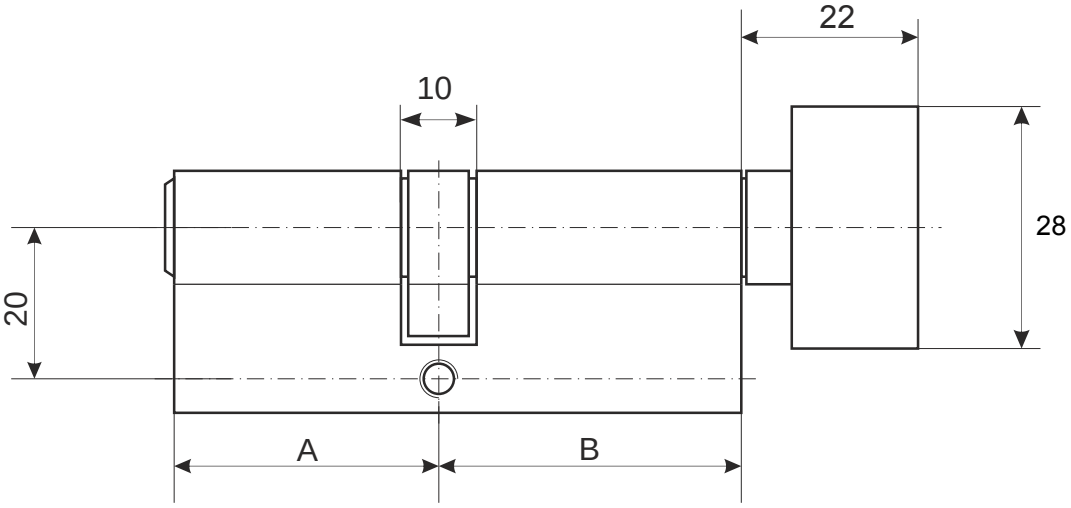

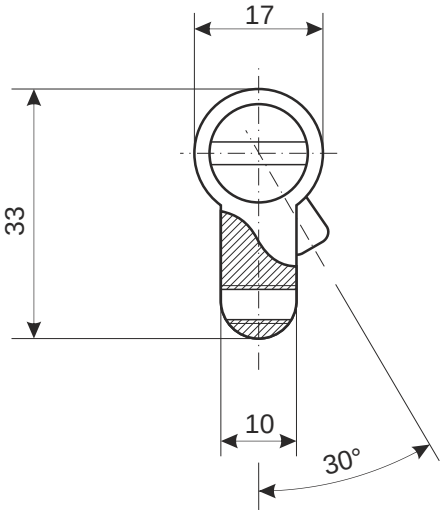

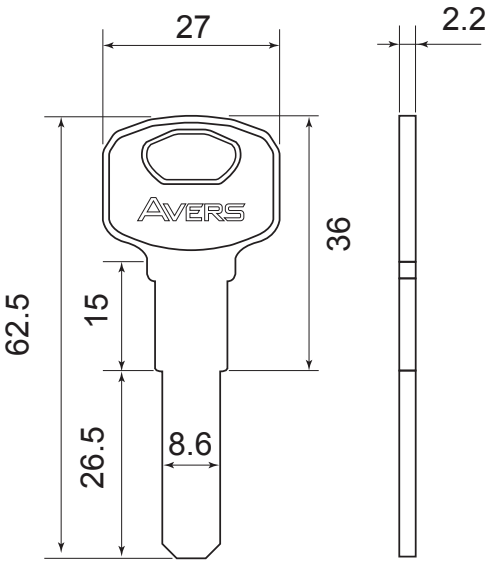

Номенклатура	Размеры (AxB)	Номенклатура	Размеры (AxB)
ZM-60-C	30x30	ZM-90(40/50C)-C	40x50
ZM-70-C	35x35	ZM-90(40C/50)-C	50x40
ZM-80-C	40x40	ZM-100-C	50x50
ZM-80(35/45C)-C	35x45	ZM-100(45/55C)-C	45x55
ZM-80(35C/45)-C	45x35	ZM-110-C	55x55
ZM-90-C	45x45	ZM-110(50/60C)-C	50x60
ZM-90(35C/55)-C	55x35	ZM-110(50C/60)-C	60x50
		ZM-120-C	60x60

Цилиндровый механизм
Avers ZM-C

Лист 1 *Листов 1*