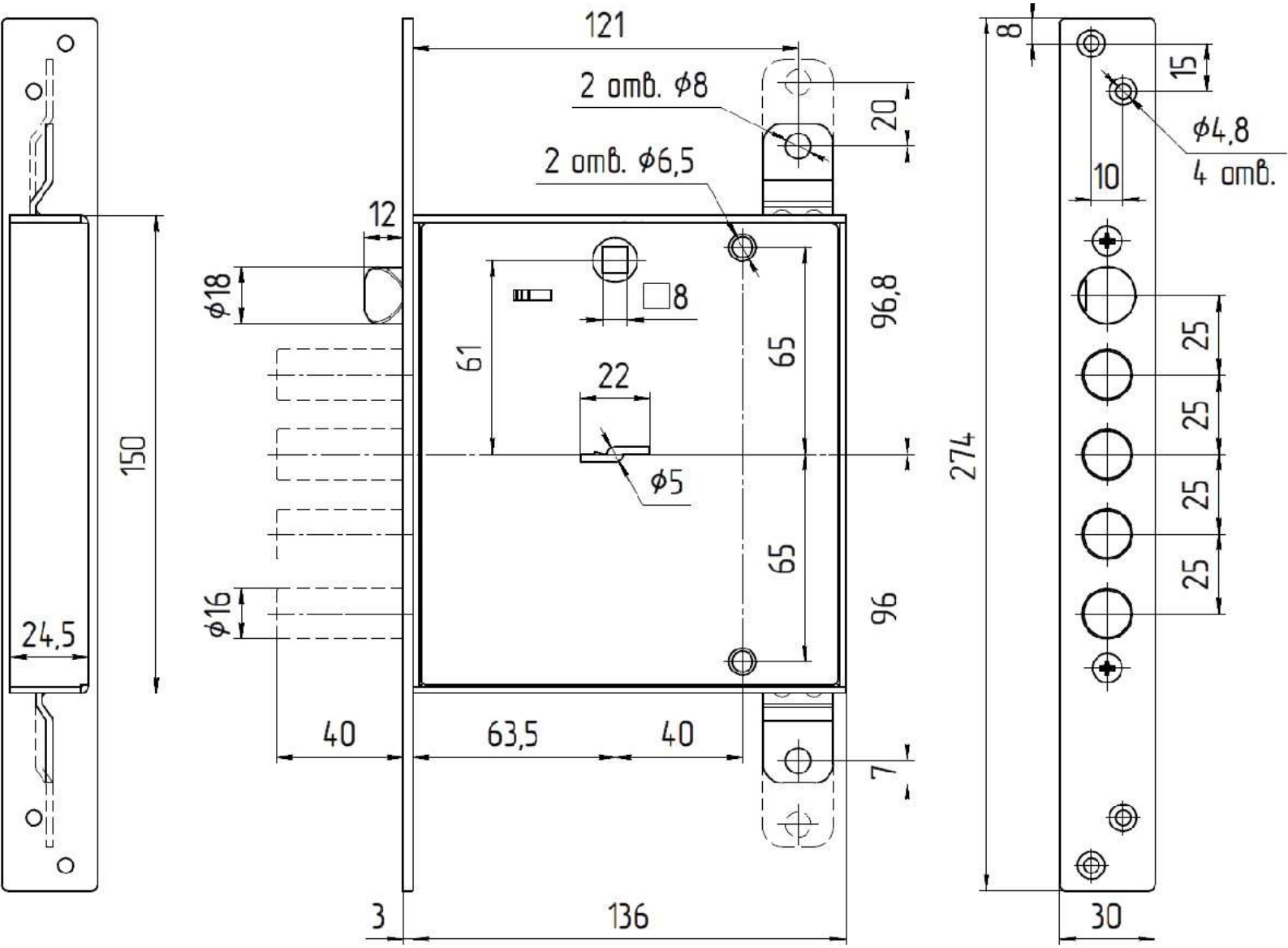
121
2 отв. ⌀8
2 отв. ⌀6,5
20
12
⌀18
8
61
22
65
96,8
⌀5
65
96
⌀16
150
24,5
40
63,5
40
7
3
136
8
15
⌀4,8
4 отв.
10
25
25
25
25
274
30