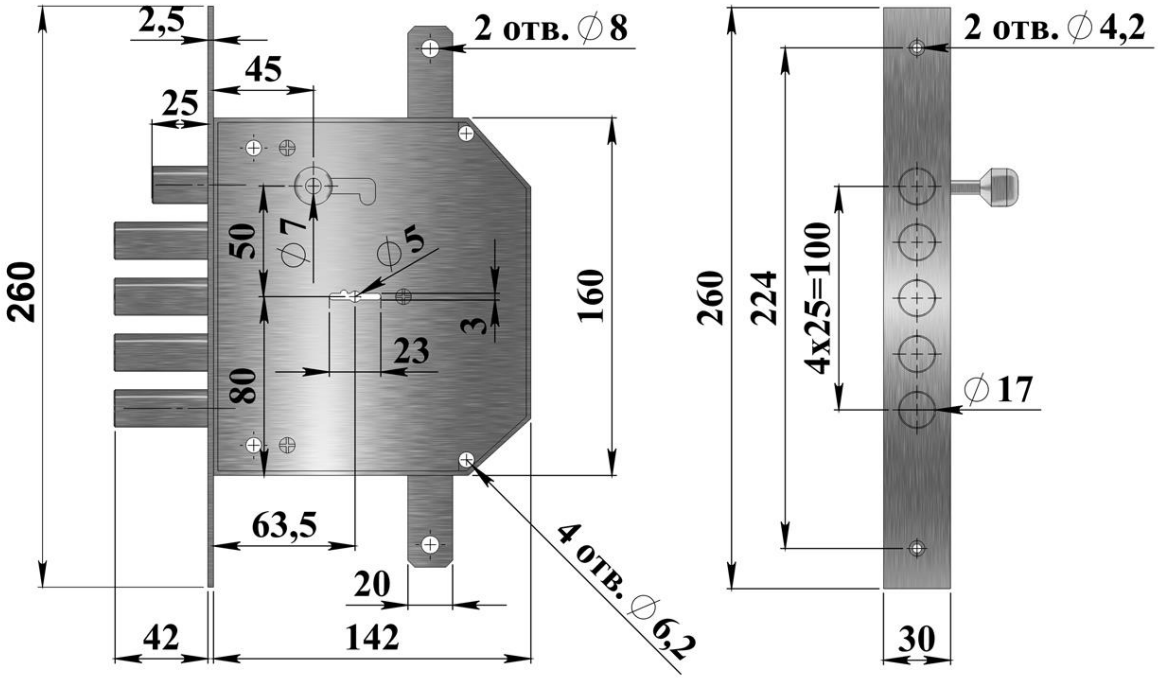
2,5
45
25
2 отв. ∅8
260
50
∅7
∅5
3
160
23
80
63,5
20
4 отв. ∅6,2
42
142
2 отв. ∅4,2
260
224
4x25=100
∅17
30