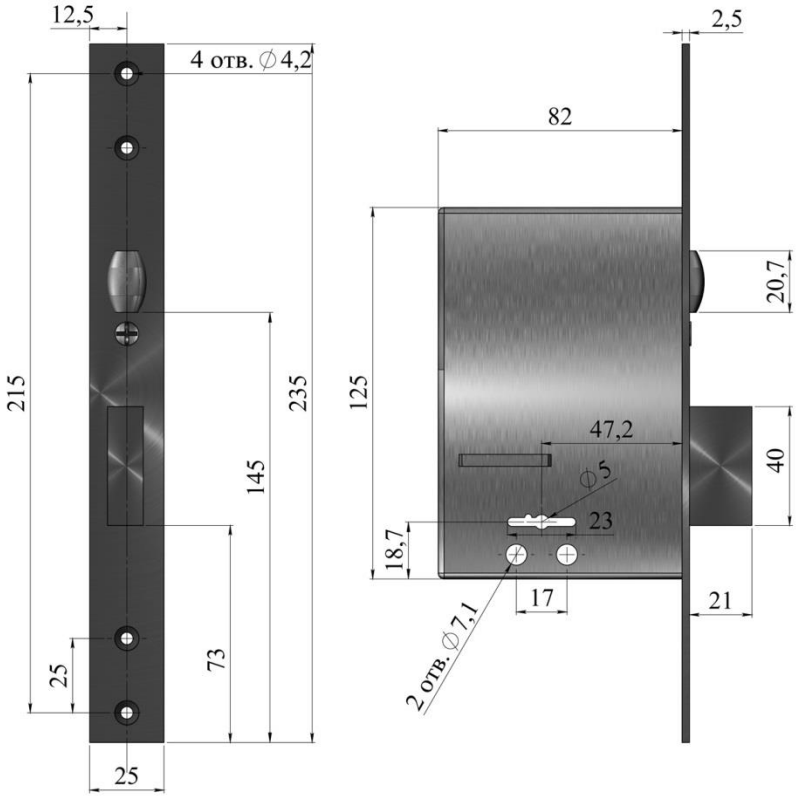
12,5
4 отв. ∅4,2
215
235
145
73
25
25
2,5
82
125
20,7
47,2
40
∅5
23
18,7
17
21
2 отв. ∅7,1