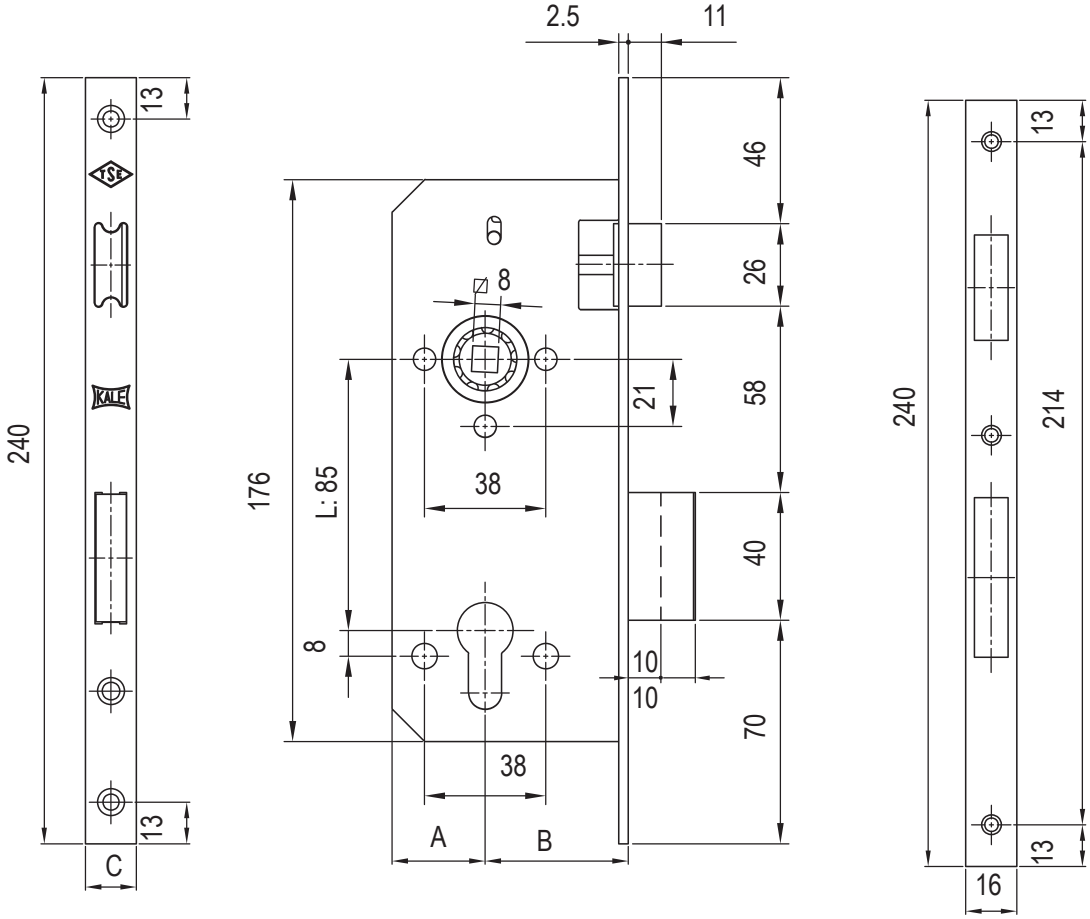

Толщина ответной части: 1,5 mm

ТИП КОРПУСА
ЗАКРЫТО

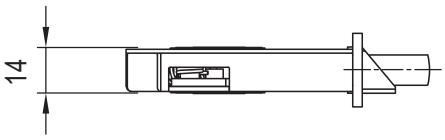

A	B	C	ПРЕДУСМОТРЕНО МОНТАЖНОЕ ОТВЕРСТИЕ ДЛЯ УСТАНОВКИ НАКЛАДКИ С ДВЕРНОЙ РУЧКОЙ
31	35	16	НЕТ
29	40	16	ЕСТЬ
29	45	18	ЕСТЬ

Замок врезной KALE KILIT 152RP

Лист 1 *Листов 1*