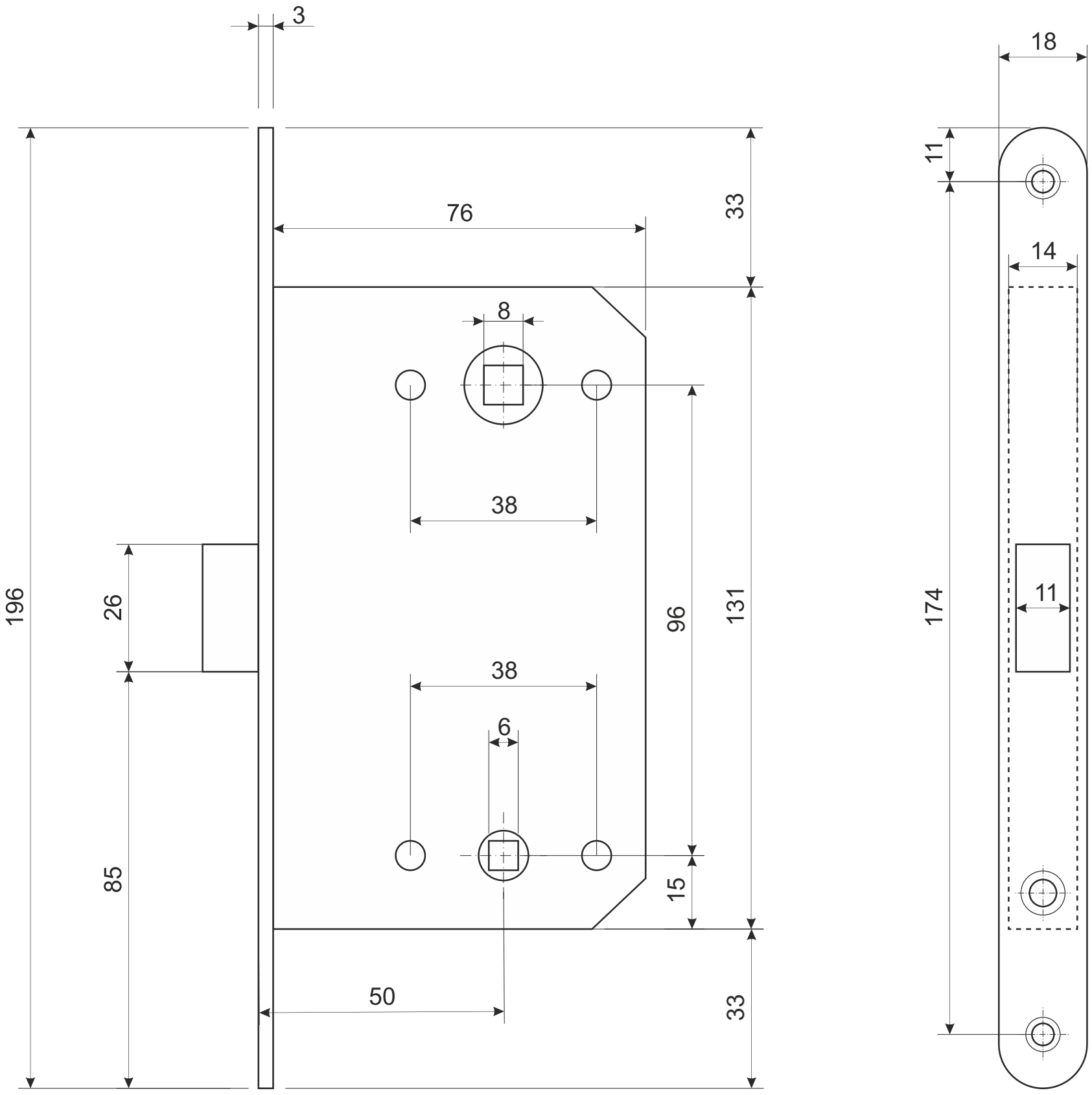

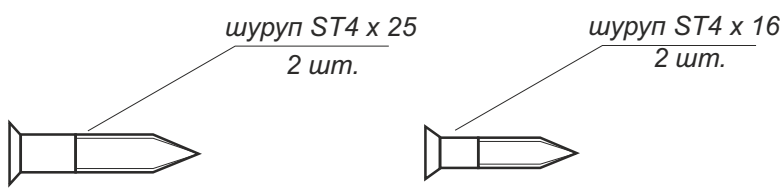

					Защелка врезная Apecs 5300-MC-WC		
						Лист 1	Листов 2

Ответная планка

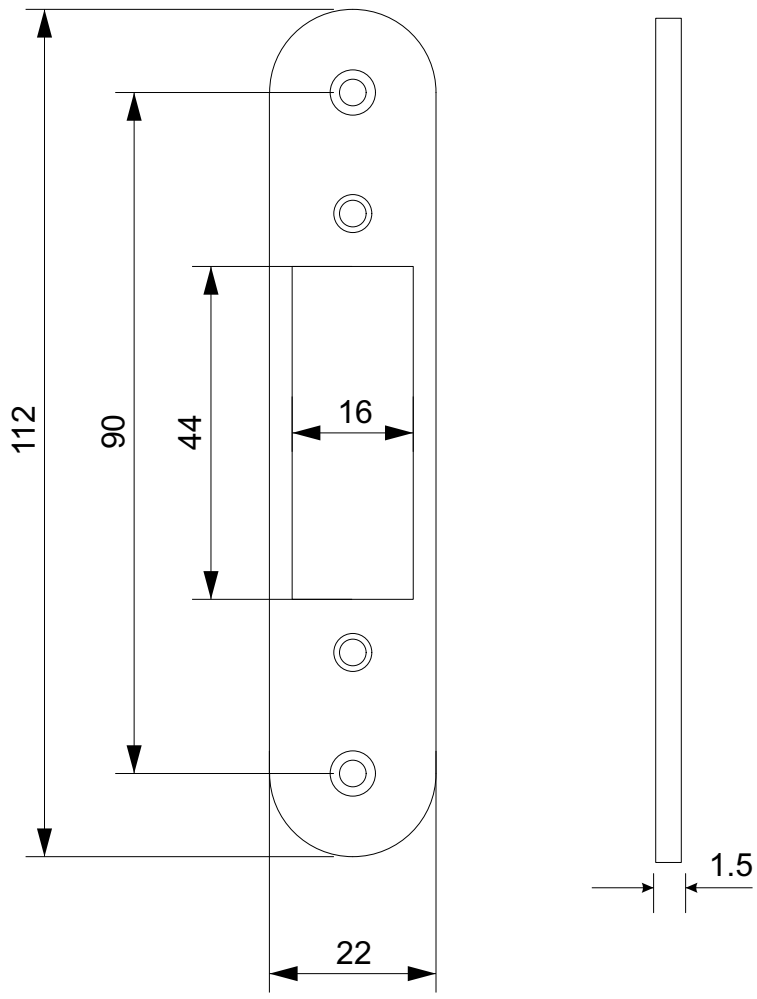

Пластиковая вставка под ответную планку

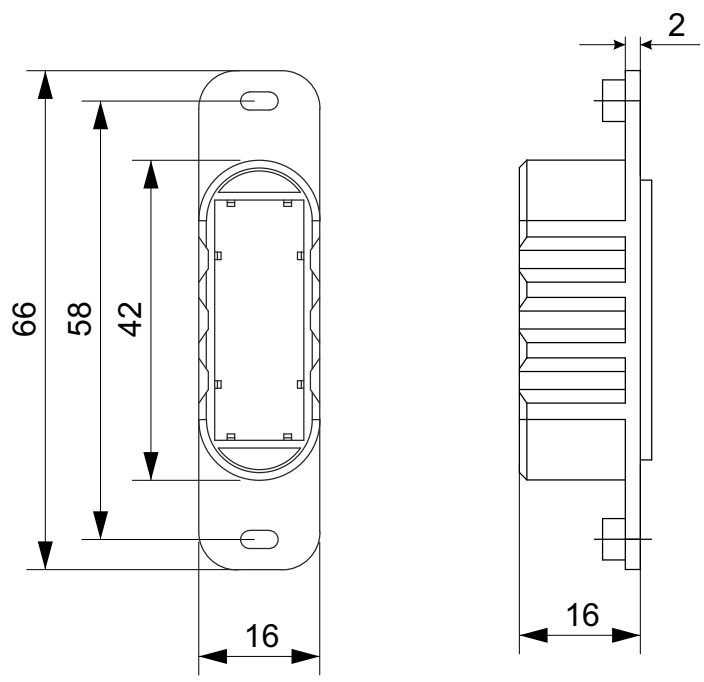

Защелка врезная Apecs 5300-MC-WC	*Лист 2* / *Листов 2*