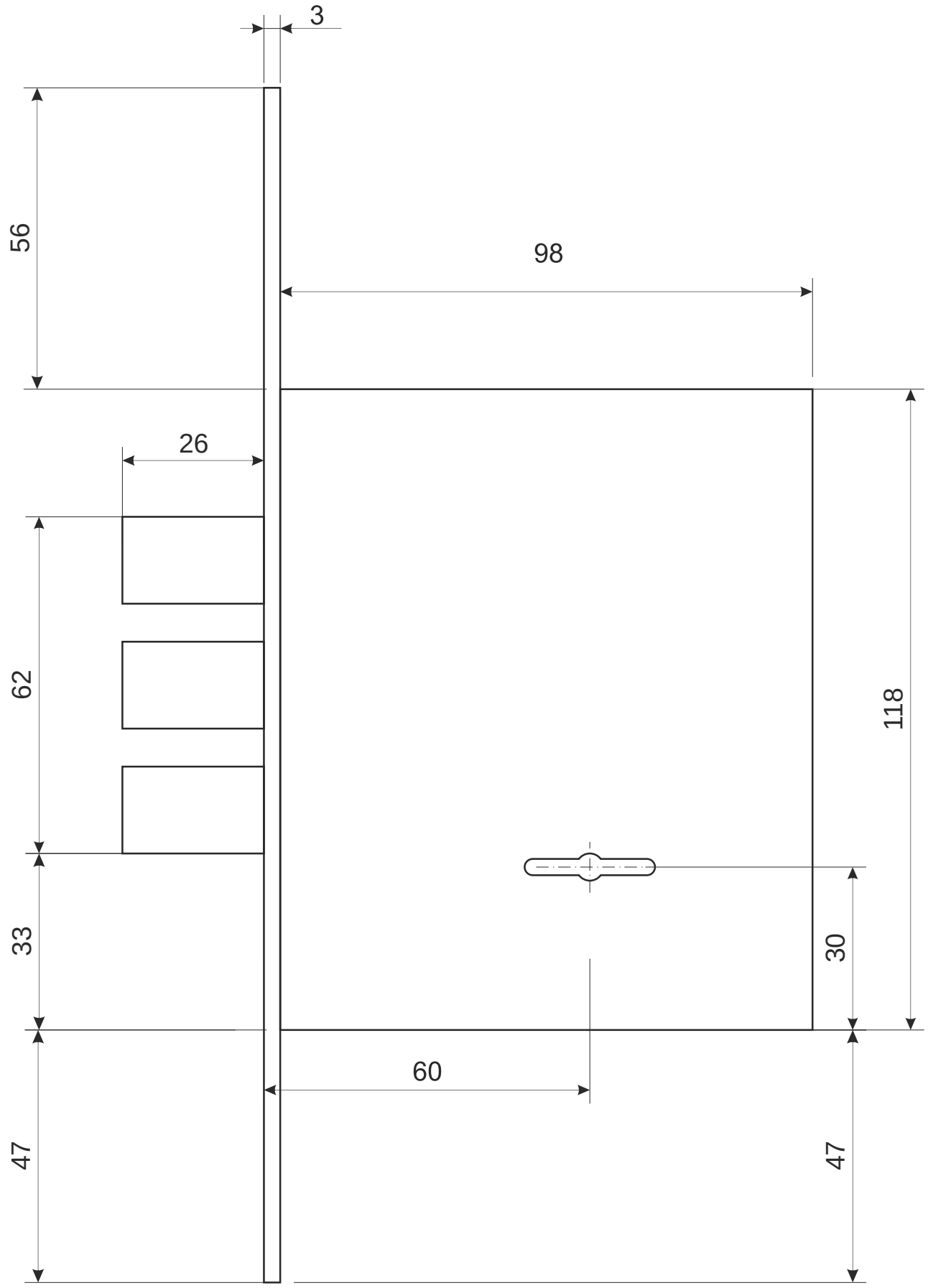

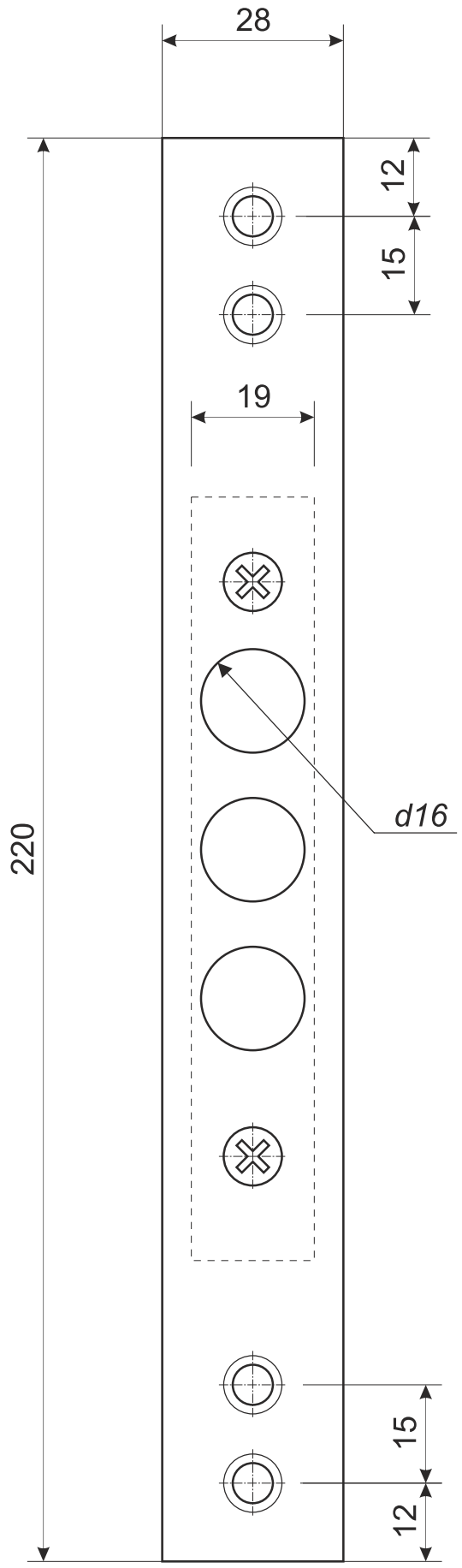

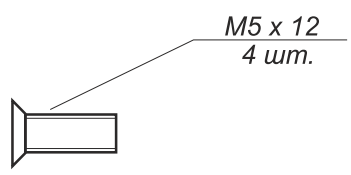

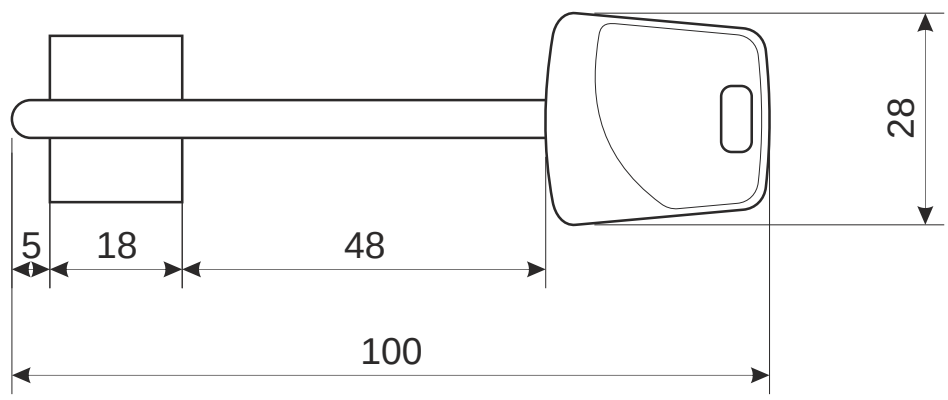

					Замок врезной сувальдный Apecs Premier T-57/S8		
						Лист 1	Листов 1