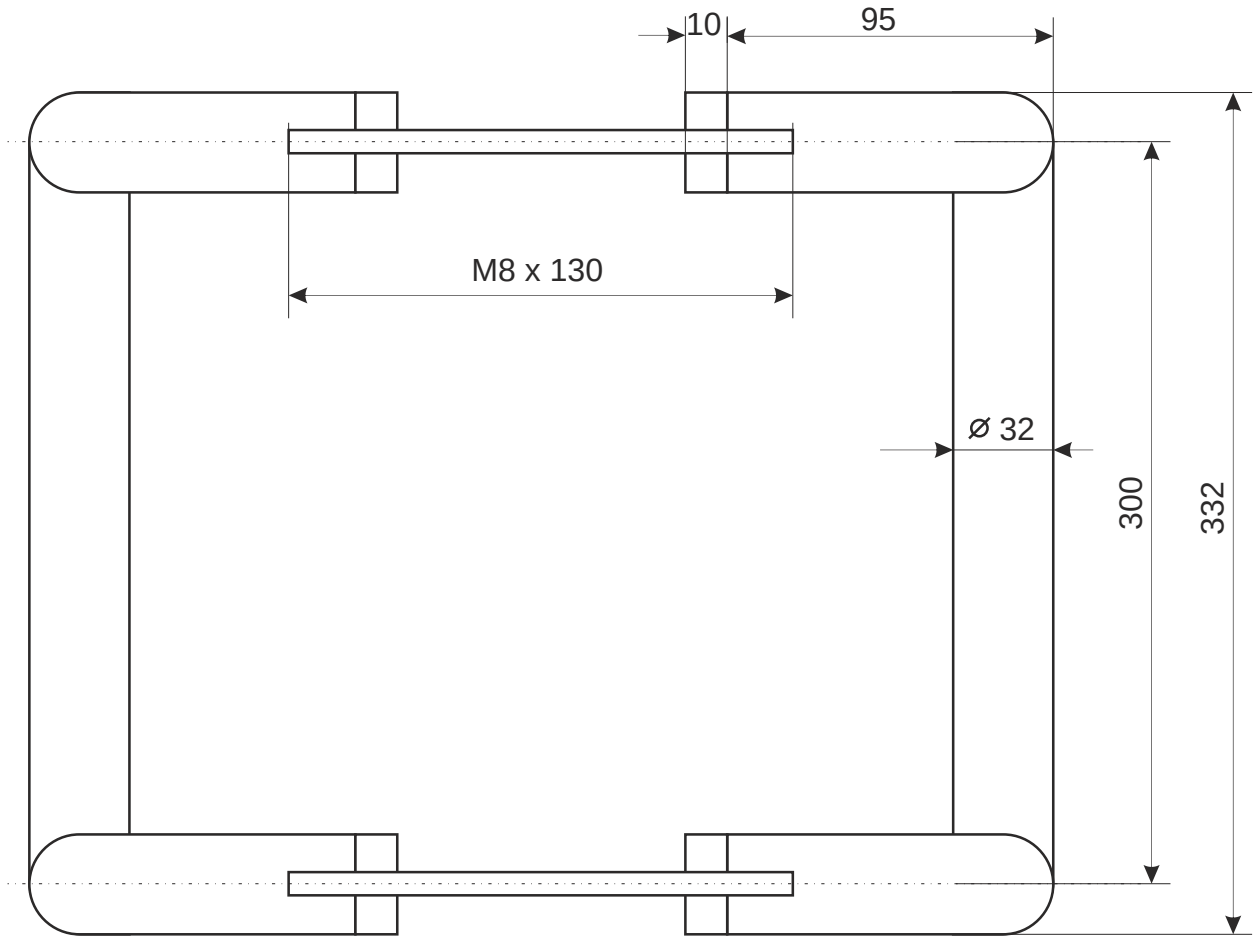


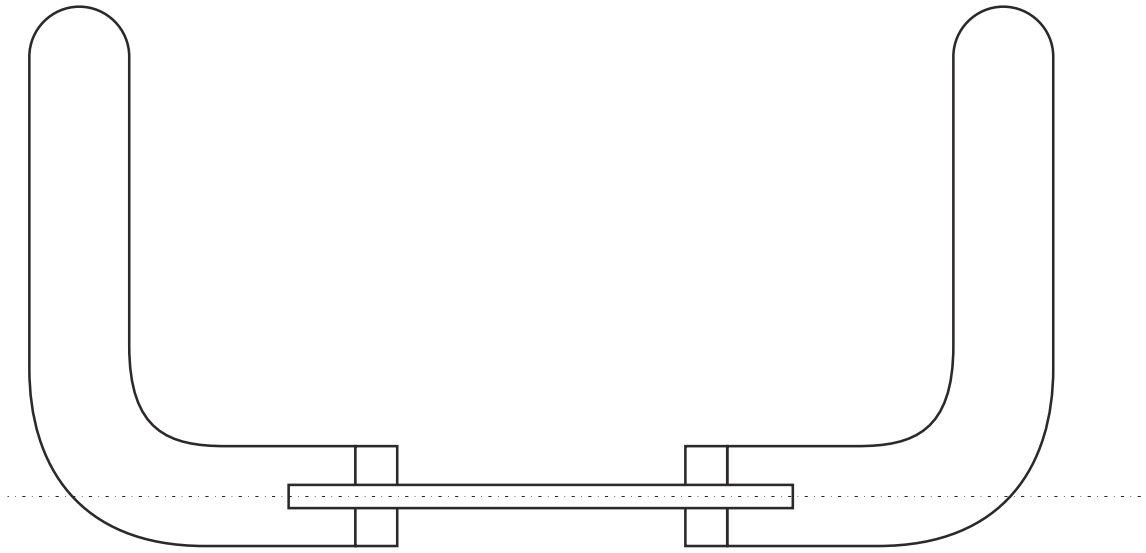

| | | | | | | | |
|---|---|---|---|---|---|---|---|
| | | | | | | | |
| | | | | | *Ручка-скоба Apecs HC-1025-32/300* | | |
| | | | | | | *Лист 1* | *Листов 3* |
| | | | | | | | |

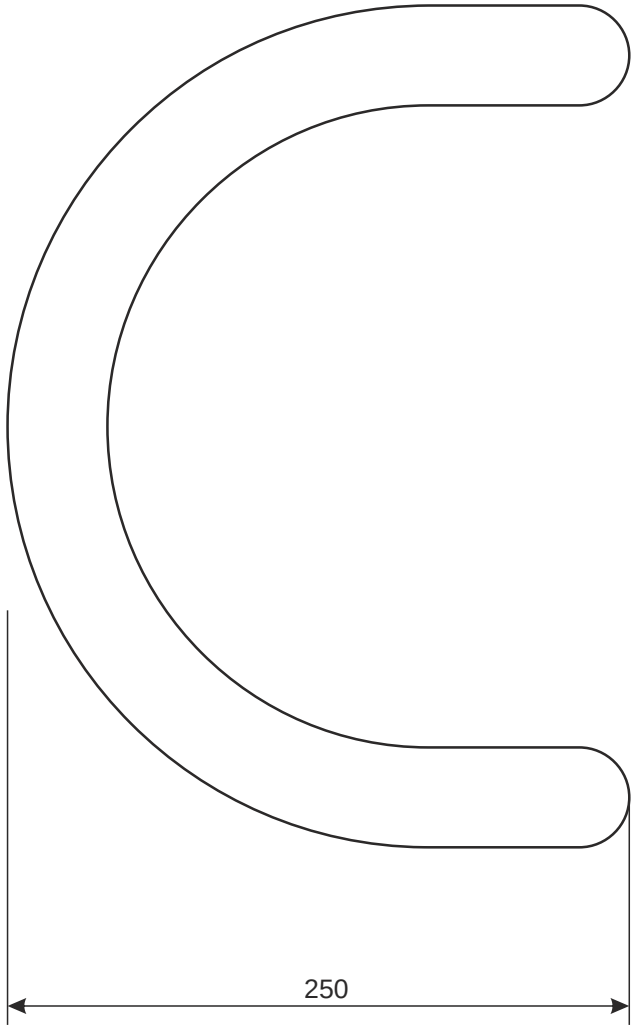


| | |
|---|---|
| *Ручка-скоба Apecs HC-1025-32/300* | *Лист 2* / *Листов 3* |

*Схема установки*

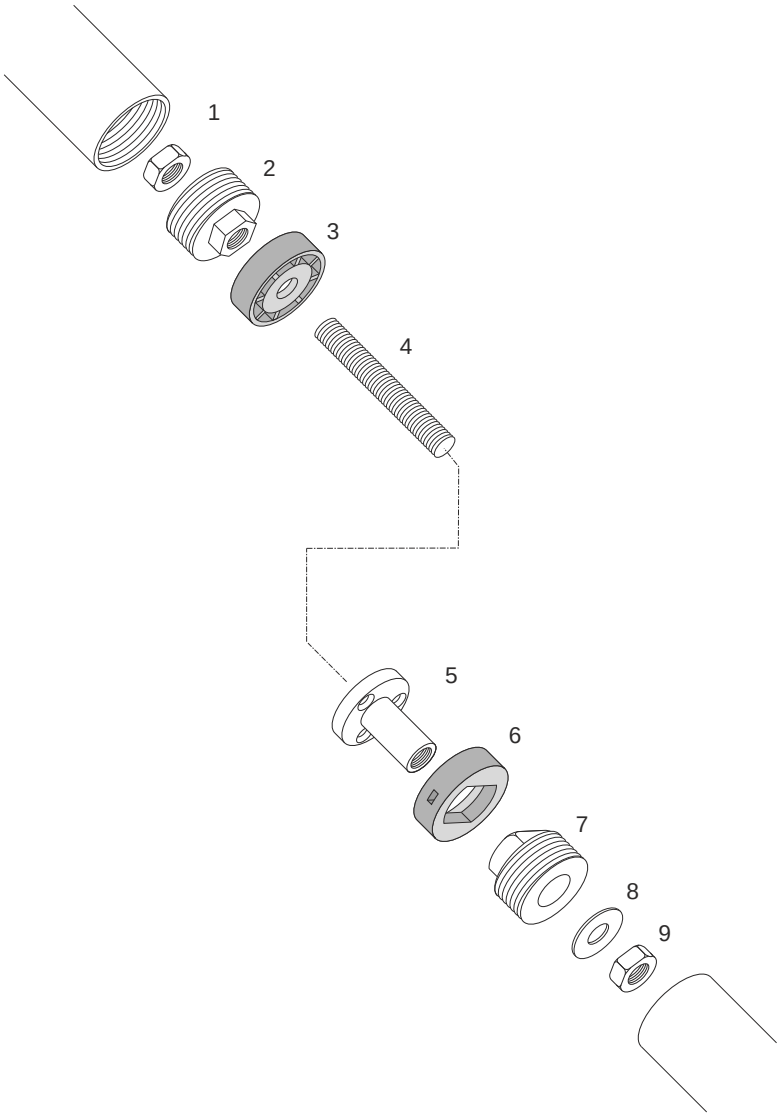


| | | | | | | | |
|---|---|---|---|---|---|---|---|
| | | | | | | | |
| | | | | | *Ручка-скоба Apecs HC-1025-32/300* | | |
| | | | | | | *Лист 3* | *Листов 3* |
| | | | | | | | |